ДМР 600х600

Металлические ревизионные дверцы, влагостойкие, с пластиковой ручкой, для ванных комнат



	Единица измерения	ДМР 600х600

Размеры

H	B	H1	B2	H2	B1	L
636.5	636.5	596.5	598.1	598.1	596.5	25

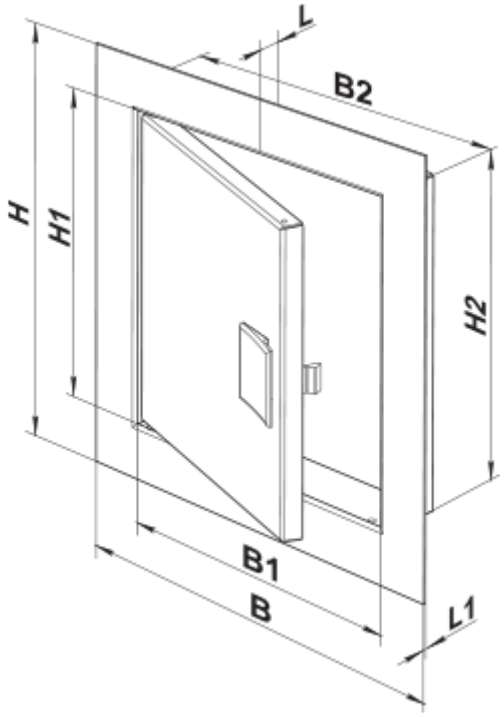
L
B2
H
H1
H2
B1
B
L1