ДМВ 150x150

Металлические ревизионные дверцы с вентиляционными отверстиями

	Единица измерения	ДМВ 150x150

Размеры

H	B	H1	B2	H2	B1	L
186.5	186.5	146.5	148.1	148.1	146.5	25

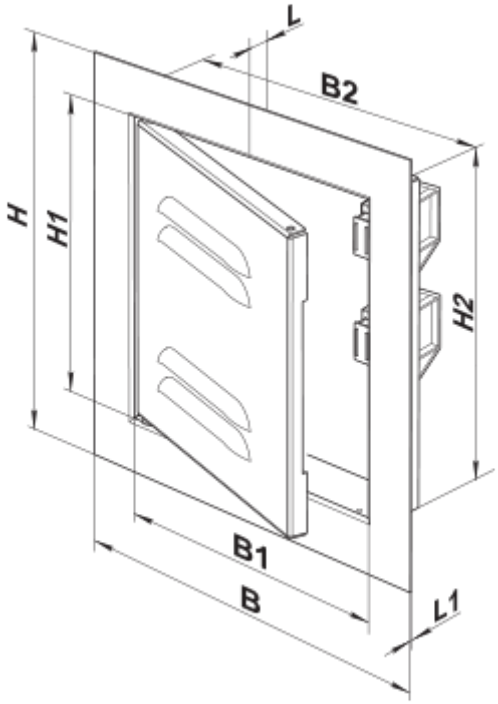
L
B2
H
H1
H2
B1
B
L1