ДМВ 150х300

Металлические ревизионные дверцы с вентиляционными отверстиями и магнитами, для ванных комнат



	Единица измерения	ДМВ 150х300

Размеры

H	B	H1	B2	H2	B1	L
336.5	186.5	296.5	148.1	298.1	146.5	25

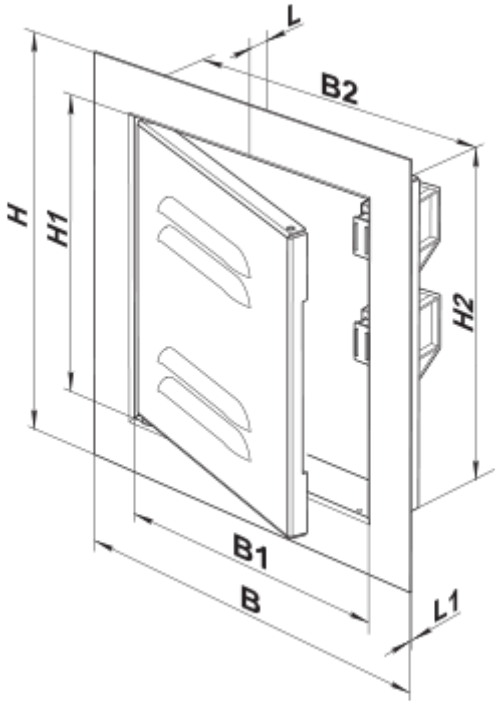
L
B2
H
H1
H2
B1
B
L1