ДМВ 225x300

Металлические ревизионные дверцы с вентиляционными отверстиями и магнитами, для ванных комнат



	Единица измерения	ДМВ 225x300

Размеры

H	B	H1	B2	H2	B1	L
336.5	261.5	296.5	223.1	298.1	221.5	25

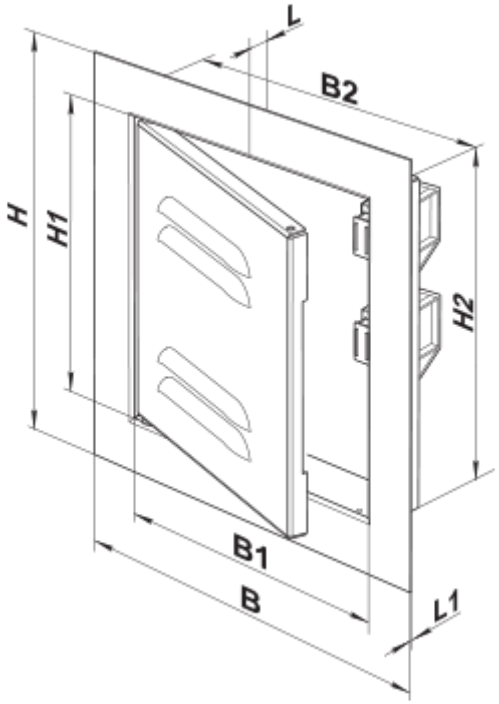
L
B2
H
H1
H2
B1
B
L1