ДМВ 225x590

Металлические ревизионные дверцы с вентиляционными отверстиями

	Единица измерения	ДМВ 225x590

Размеры

H	B	H1	B2	H2	B1	L
626.5	261.5	586.5	223.1	588.1	221.5	25

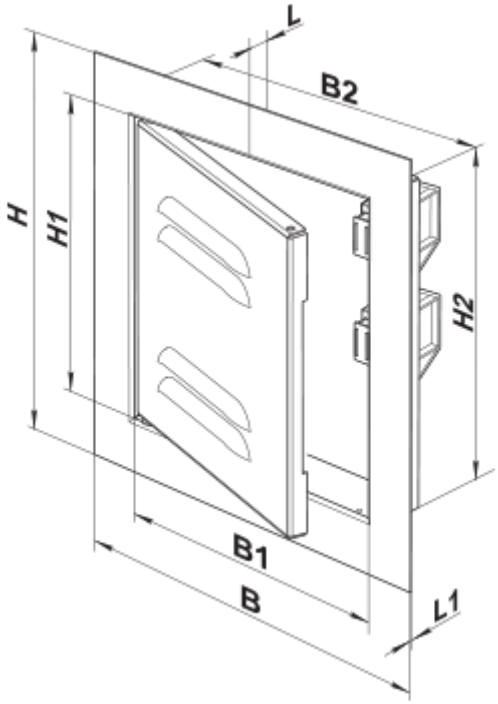
L
B2
H
H1
H2
B1
B
L1