ДМВ 350х350

Металлические ревизионные дверцы с вентиляционными отверстиями и магнитами, для ванных комнат



	Единица измерения	ДМВ 350х350

Размеры

H	B	H1	B2	H2	B1	L
386.5	386.5	346.5	348.1	348.1	346.5	25

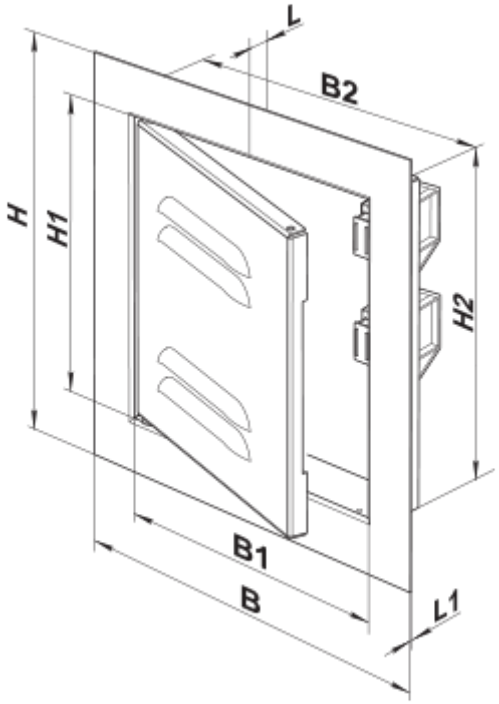
L
B2
H
H1
H2
B1
B
L1