ДМВ 400x600

Металлические ревизионные дверцы с вентиляционными отверстиями

	Единица измерения	ДМВ 400x600

Размеры

H	B	H1	B2	H2	B1	L
636.5	436.5	596.5	398.1	598.1	396.5	25

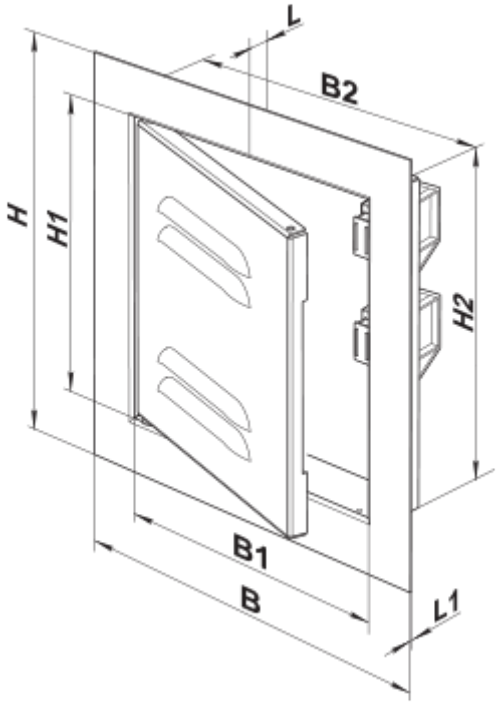
L
B2
H
H1
H2
B1
B
L1