ДМВ 600x400

Металлические ревизионные дверцы с вентиляционными отверстиями и магнитами, для ванных комнат



	Единица измерения	ДМВ 600x400

Размеры

H	B	H1	B2	H2	B1	L
436.5	636.5	596.5	598.1	398.1	396.5	25

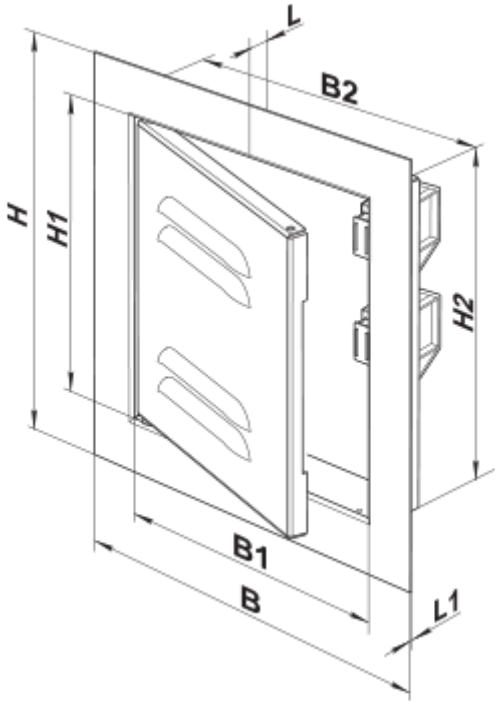
L
B2
H
H1
H2
B1
B
L1