ДМВ 600x800

Металлические ревизионные дверцы с вентиляционными отверстиями и магнитами, для ванных комнат



	Единица измерения	ДМВ 600x800

Размеры

H	B	H1	B2	H2	B1	L
836.5	636.5	596.5	598.1	798.1	796.5	25

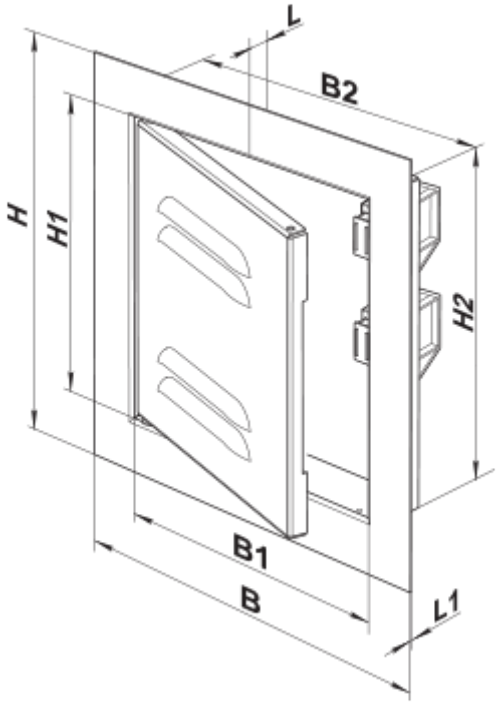
L
B2
H
H1
H2
B1
B
L1