ДМЗ 100х100

Металлические ревизионные дверцы, влагостойкие, с замком, для ванных комнат



	Единица измерения	ДМЗ 100х100

Размеры

H	B	H1	B2	H2	B1	L
136.5	136.5	96.5	98.1	98.1	96.5	25

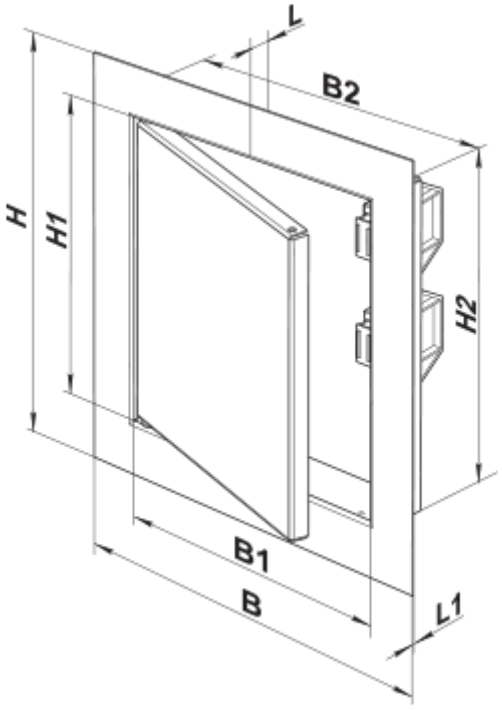
L
B2
H
H1
H2
B1
B
L1