ДМЗ 200x500

Металлические ревизионные дверцы, влагостойкие, с замком, для ванных комнат



	Единица измерения	ДМЗ 200x500

Размеры

H	B	H1	B2	H2	B1	L
536.5	236.5	496.5	198.1	498.1	196.5	25

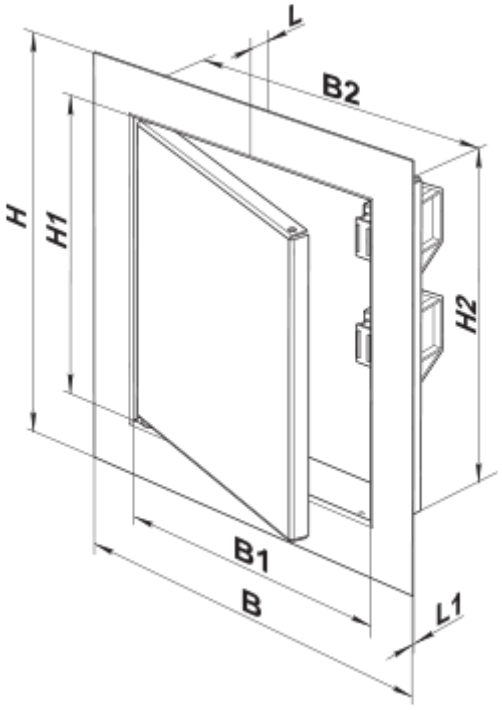
L
B2
H
H1
H2
B1
B
L1