ДМЗ 250х300

Металлические ревизионные дверцы, влагостойкие, с замком, для ванных комнат



	Единица измерения	ДМЗ 250х300

Размеры

H	B	H1	B2	H2	B1	L
336.5	286.5	296.5	248.1	298.1	246.5	25

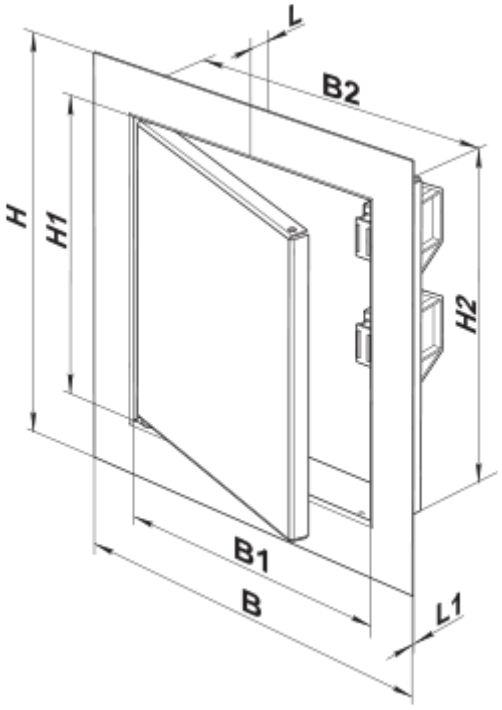
L
B2
H
H1
H2
B1
B
L1