ДМЗ 300х500

Металлические ревизионные дверцы, влагостойкие, с замком, для ванных комнат



	Единица измерения	ДМЗ 300х500

Размеры

H	B	H1	B2	H2	B1	L
536.5	336.5	496.5	298.1	498.1	296.5	25

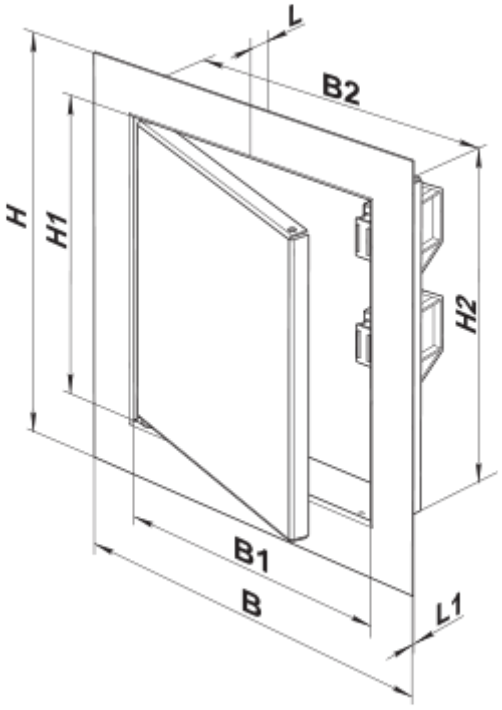
L
B2
H
H1
H2
B1
B
L1