ДМЗ 400x400

Металлические ревизионные дверцы

	Единица измерения	ДМЗ 400x400

Размеры

H	B	H1	B2	H2	B1	L
436.5	436.5	396.5	398.1	398.1	396.5	25

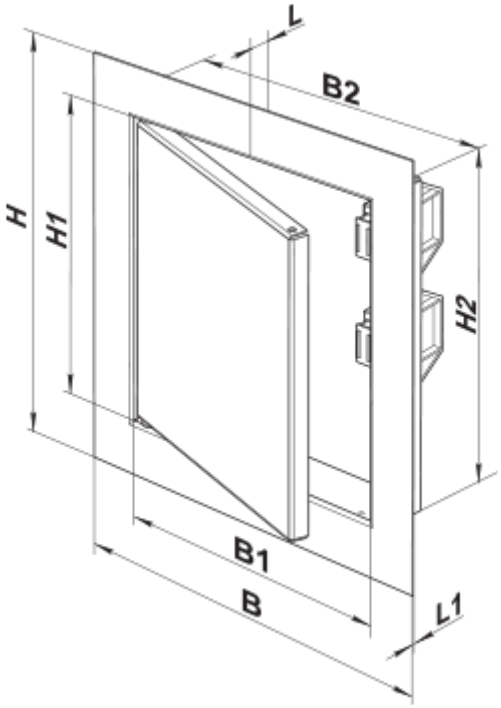
L
B2
H
H1
H2
B1
B
L1