ДМЗ 500x600

Металлические ревизионные дверцы

	Единица измерения	ДМЗ 500x600

Размеры

H	B	H1	B2	H2	B1	L
636.5	536.5	596.5	498.1	598.1	496.5	25

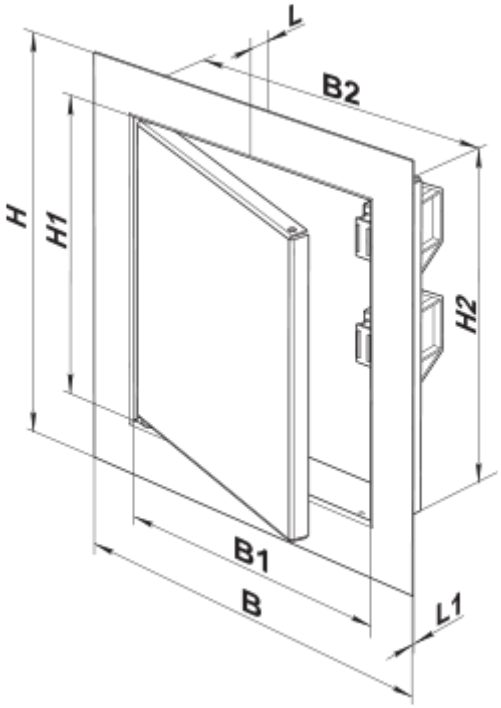
L
B2
H
H1
H2
B1
B
L1