ДМЗ 555x555

Металлические ревизионные дверцы, влагостойкие, с замком, для ванных комнат



	Единица измерения	ДМЗ 555x555

Размеры

H	B	H1	B2	H2	B1	L
591.5	591.5	551.5	553.1	553.1	551.5	25

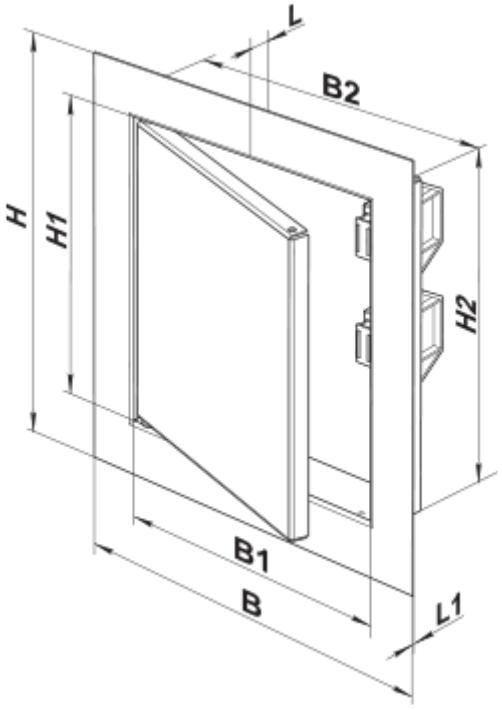
L
B2
H
H1
H2
B1
B
L1