ДПМ 300x300

Ревизионные металлические дверцы для потолочного монтажа

	Единица измерения	ДПМ 300x300

Размеры
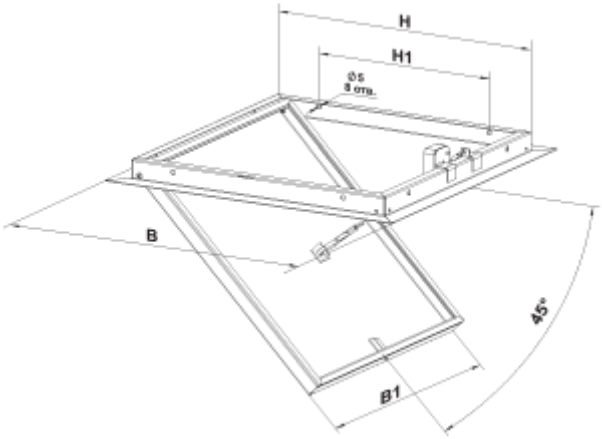
B	B1	H	H1
336.5	296.5	298	200