ДРФ-ОВ 350



Устройство предотвращает скопление нагретого воздуха в верхних частях помещения и направляет теплый воздух в зону пребывания людей

• Уровень звукового давления LpA на расстоянии 3 м: 60
• Материал корпуса: Сталь с полимерным покрытием

	Единица измерения	ДРФ-ОВ 350
Фазность	-	1
Минимальное напряжение питания	В	230
Максимальное напряжение питания	В	230
Частота сети питания	Гц	50
Номинальная мощность	Вт	140
Максимальный расход воздуха	м³/час	2500
Уровень звукового давления LpA на расстоянии 3 м	дБ(А)	60
Вес	кг	9.7

Размеры

A	H	H1	ØD	ØD1	ØD2
490	705	516	442	360	9.1

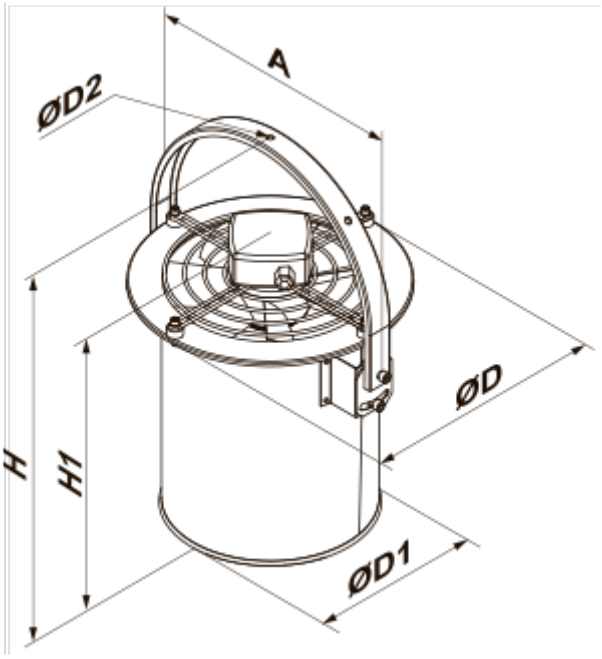
A
ØD2
ØD
H
H1
ØD1