ДуоВент 150 ЕС

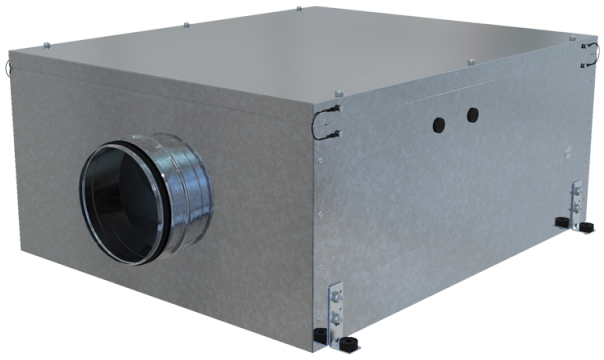

Центробежные вентиляторы в металлическом корпусе для круглых каналов

- Уровень звукового давления LpA на расстоянии 3 м: 37.5
- В звукоизолированном корпусе
- Тип крыльчатки: Смешанного типа
- Материал корпуса: Оцинкованная сталь

	Единица измерения	ДуоВент 150 ЕС
Размер подключаемого воздуховода	мм	150
Фазность	-	1
Минимальное напряжение питания	В	220
Максимальное напряжение питания	В	240
Частота сети питания	Гц	50/60
Номинальная мощность	Вт	56
Максимальный ток	А	0.48
Максимальный расход воздуха	м³/час	450
Скорость вращения	-	3390
Уровень звукового давления LpA на расстоянии 3 м	дБ(А)	37.5
Вес	кг	28
Максимальная температура перемещаемого воздуха	°C	55
Минимальная температура перемещаемого воздуха	°C	-25
Класс защиты	-	IPX4
Класс защиты привода	-	IP44

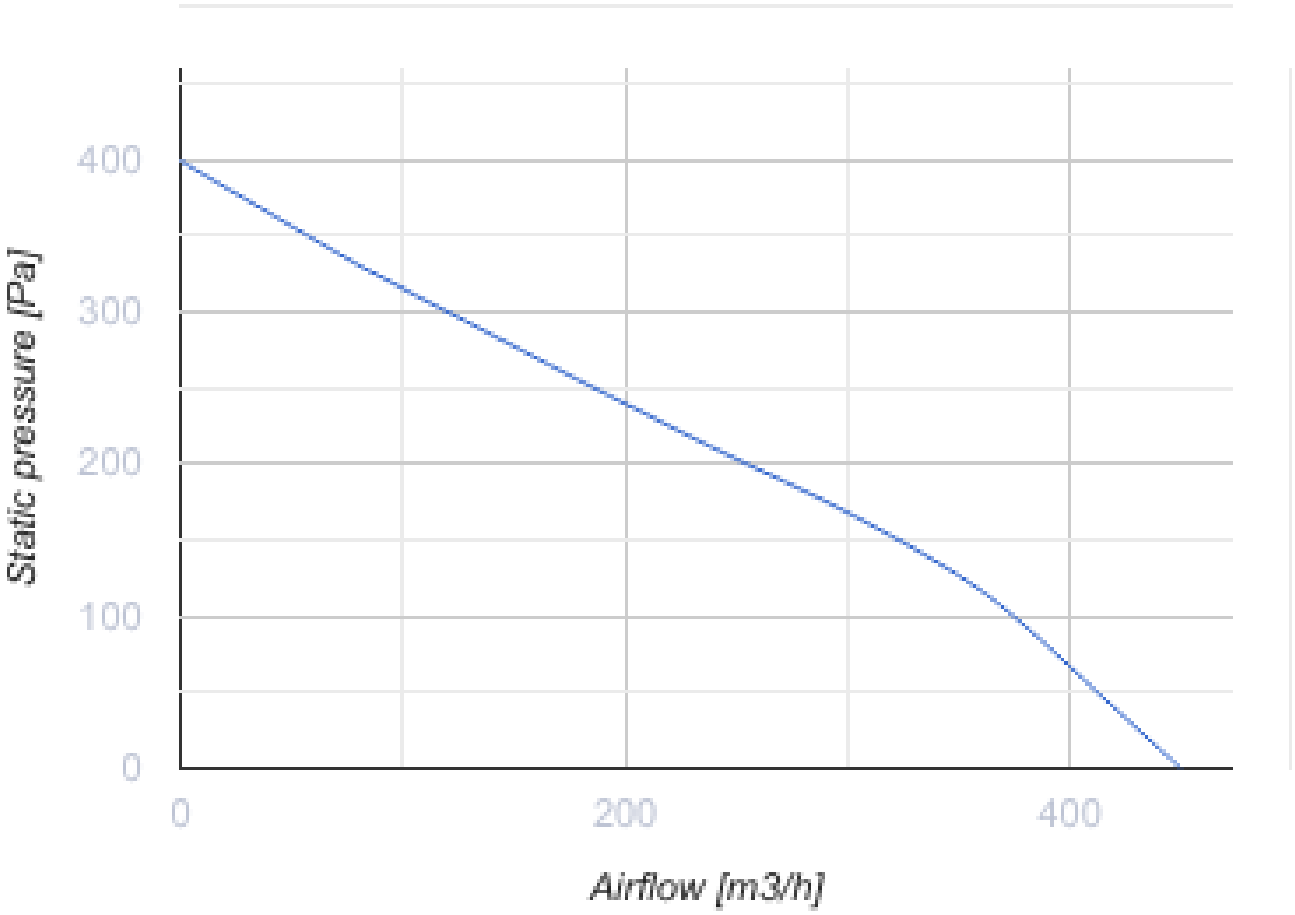
Static pressure [Pa]
400
300
200
100
0
0
200
400
Airflow [m3/h]

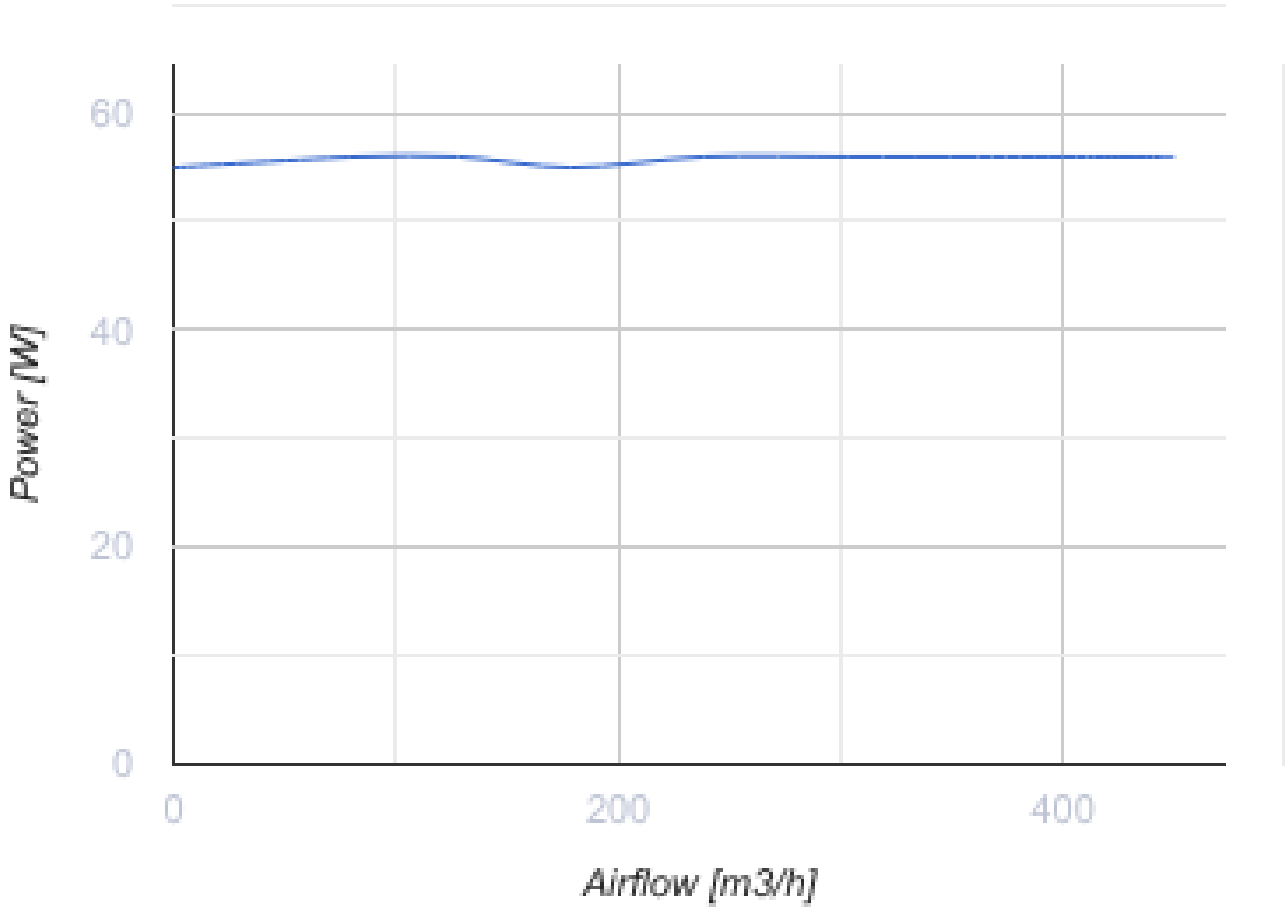

Размеры

D	L	L1	H	W	W1
149	975	850	321	621	540

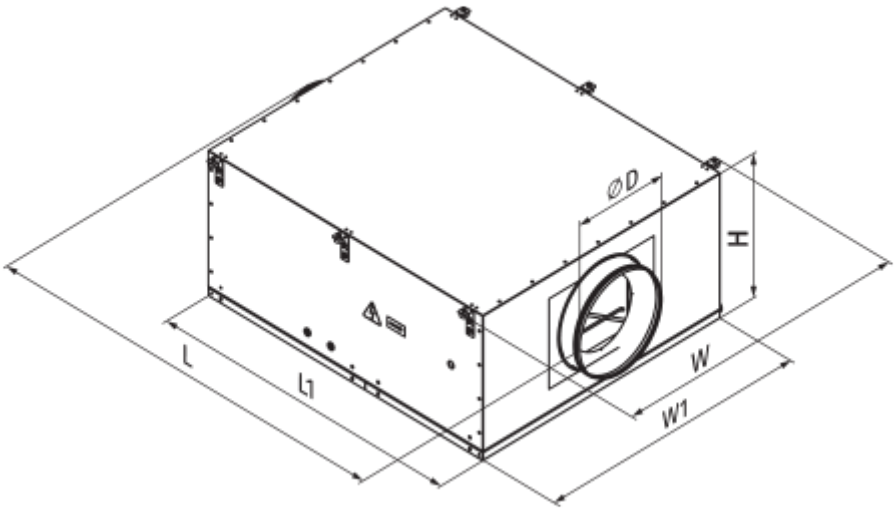

Экодизайн

Торговая марка	Вентс
Модель	ДуоВент 150 EC
Тип привода	External MSD or VSD
Тип теплообменника	Нет
Статическое давление при номинальном расходе воздуха (Па)	211
Максимальные внешние утечки (%)	2.7
Статическая эффективность (%)	25.5
Декларируемый тип вентиляционной единицы	NRVU UVU
Эффективная мощность (кВт)	0.056
Sound power level (дБ(А))	57