ДуоВент 150 ЕС

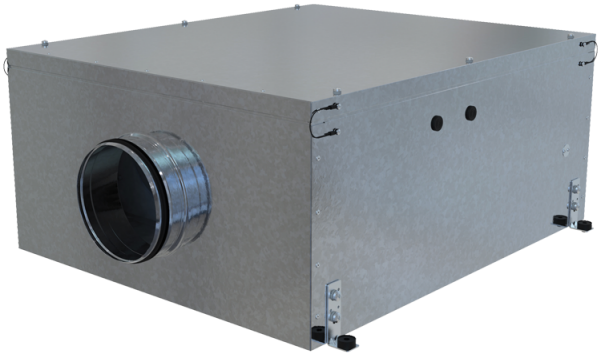

Центробежные вентиляторы в металлическом корпусе для круглых каналов

- Максимальный расход воздуха: 450
- Уровень звукового давления LpA на расстоянии 3 м: 37.5
- Шумоизоляция
- Тип двигателя: EC
- Тип крыльчатки: Смешанный
- Материал корпуса: Оцинкованная сталь

	Единица измерения	ДуоВент 150 ЕС
Размер подключаемого воздуховода	мм	150
Скорость	-	1
Минимальное напряжение питания	В	220
Максимальное напряжение питания	В	240
Частота сети питания	Гц	50/60
Номинальная мощность	Вт	56
Максимальный ток	А	0.48
Максимальный расход воздуха	$м^3$/час	450
Уровень звукового давления LpA на расстоянии 3 м	дБ(А)	37.5
Вес	кг	28
Максимальная температура перемещаемого воздуха	°C	55
Минимальная температура перемещаемого воздуха	°C	-25
Класс защиты	-	IPX4
Класс защиты привода	-	IP44

Размеры

D	L	L1	H	W	W1
149	975	850	321	621	540

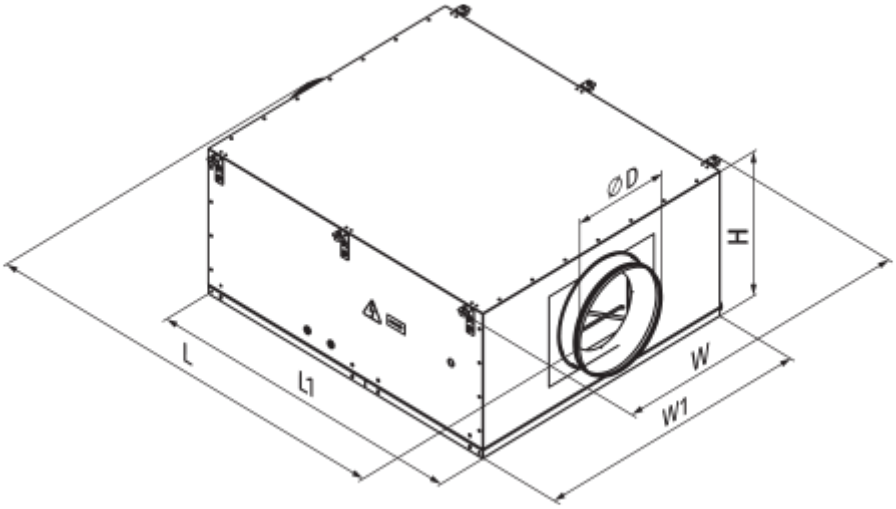
ØD
H
L
L1
W
W1