ДуоВент 200 ЕС

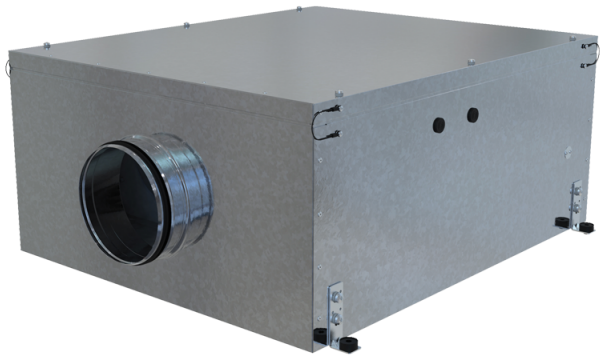

Центробежные вентиляторы в металлическом корпусе для круглых каналов

- Уровень звукового давления LpA на расстоянии 3 м: 43
- В звукоизолированном корпусе
- Тип крыльчатки: Смешанного типа
- Материал корпуса: Оцинкованная сталь

	Единица измерения	ДуоВент 200 ЕС
Размер подключаемого воздуховода	мм	200
Фазность	-	1
Минимальное напряжение питания	В	220
Максимальное напряжение питания	В	240
Частота сети питания	Гц	50/60
Номинальная мощность	Вт	117
Максимальный ток	А	0.94
Максимальный расход воздуха	м³/час	910
Скорость вращения	-	3404
Уровень звукового давления LpA на расстоянии 3 м	дБ(А)	43
Вес	кг	39
Максимальная температура перемещаемого воздуха	°C	55
Минимальная температура перемещаемого воздуха	°C	-25
Класс защиты	-	IPX4
Класс защиты привода	-	IP44

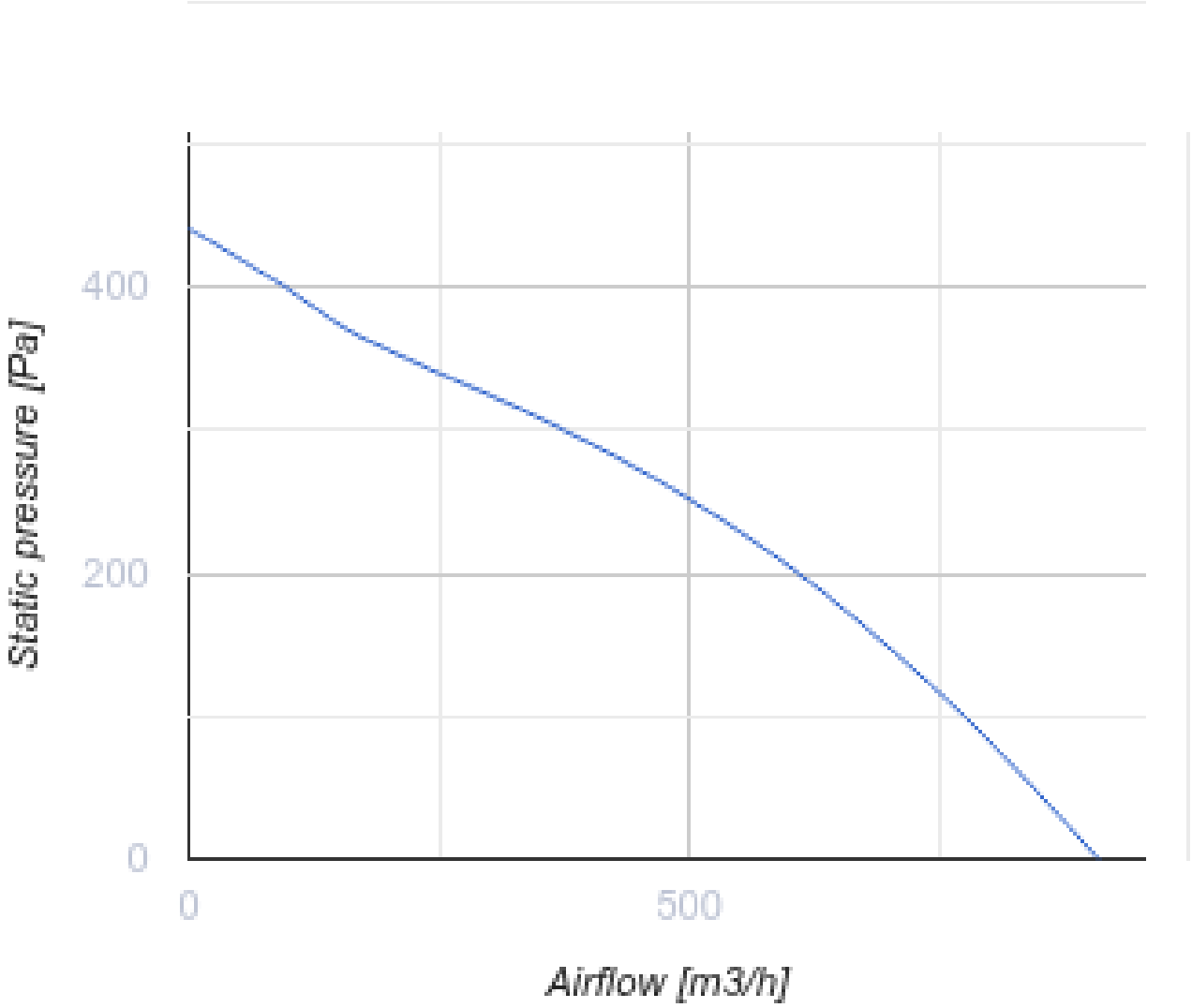
Static pressure [Pa]
400
200
0
0
500
Airflow [m3/h]

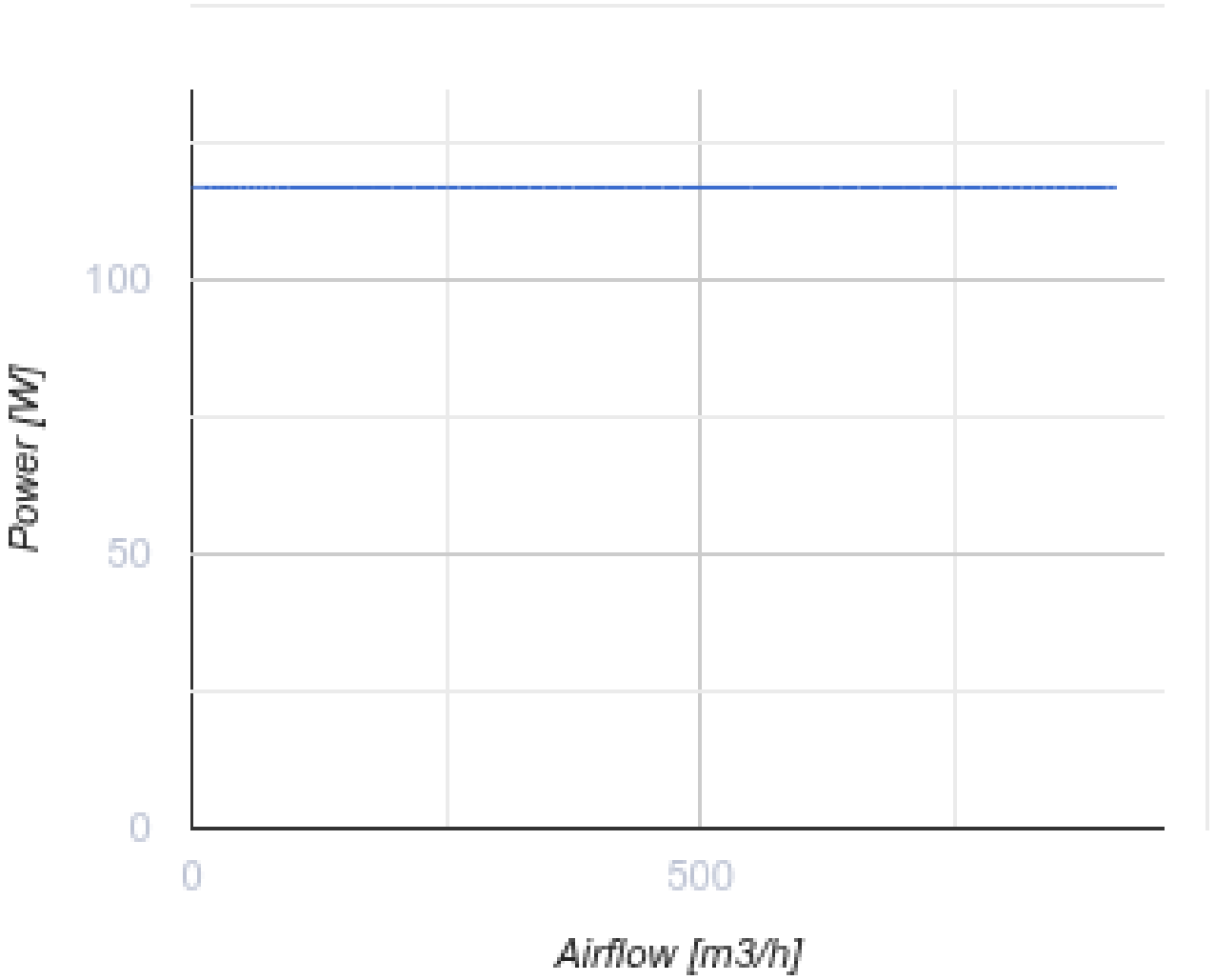

Размеры

D	L	L1	H	W	W1
199	975	850	375	791	710

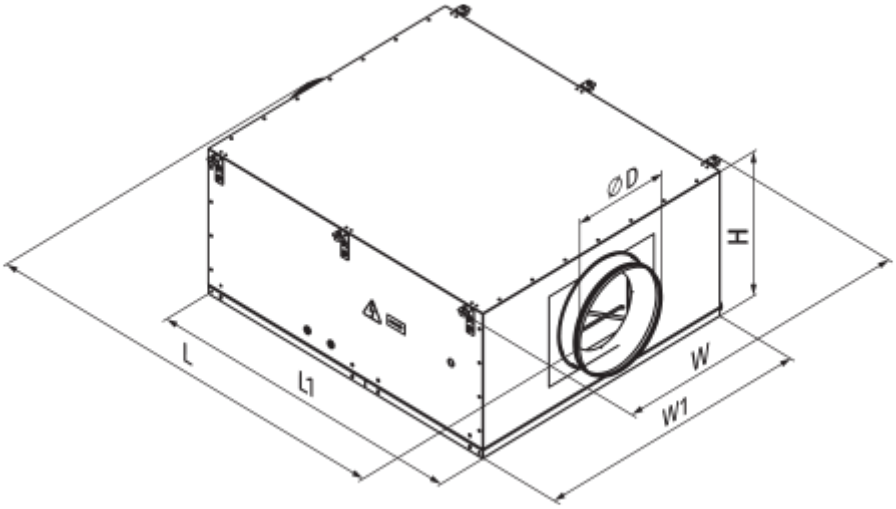
ØD
H
L
L1
W
W1

Экодизайн

Торговая марка	Вентс
Модель	ДуоВент 200 EC
Тип привода	External MSD or VSD
Тип теплообменника	Нет
Статическое давление при номинальном расходе воздуха (Па)	260
Максимальные внешние утечки (%)	2.7
Статическая эффективность (%)	30.3
Декларируемый тип вентиляционной единицы	NRVU UVU
Эффективная мощность (кВт)	0.117
Sound power level (дБ(А))	57