ДуоВент 250 ЕС

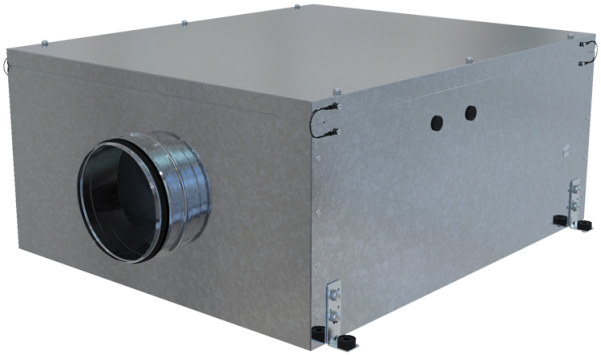

Центробежные вентиляторы в металлическом корпусе для круглых каналов

- Максимальный расход воздуха: 1390
- Уровень звукового давления LpA на расстоянии 3 м: 49
- Шумоизоляция
- Тип двигателя: EC
- Тип крыльчатки: Смешанный
- Материал корпуса: Оцинкованная сталь

	Единица измерения	ДуоВент 250 ЕС	
Размер подключаемого воздуховода	мм	250	
Скорость	-	1	
Минимальное напряжение питания	В	220	
Максимальное напряжение питания	В	240	
Частота сети питания	Гц	50/60	
Номинальная мощность	Вт	170	
Максимальный ток	А	1.29	
Максимальный расход воздуха	$м^3$/час	1390	
Уровень звукового давления LpA на расстоянии 3 м	дБ(А)	49	
Вес	кг	47	
Максимальная температура перемещаемого воздуха	°C	55	
Минимальная температура перемещаемого воздуха	°C	-25	
Класс защиты	-	IPX4	
Класс защиты привода	-	IP54	IP44

Размеры

D	L	L1	H	W	W1
249	1062	939	417	887	806

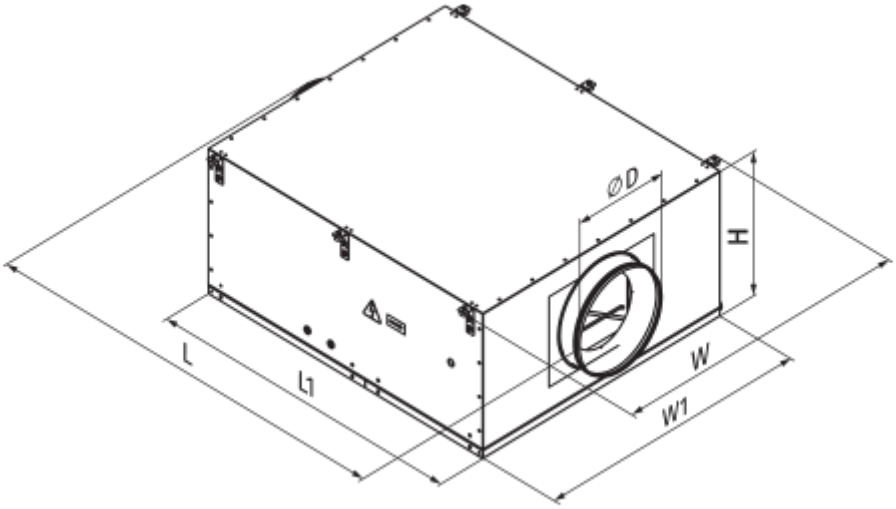
ØD
H
L
L1
W
W1