ДуоВент 315 ЕС

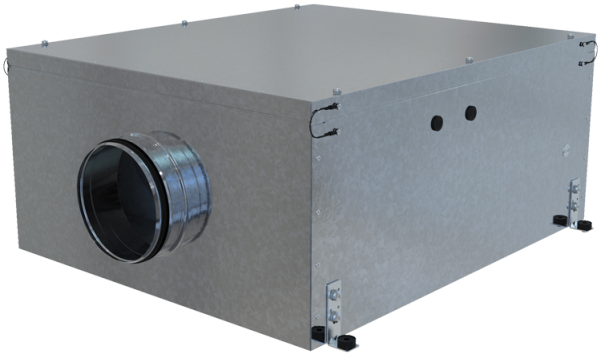

Центробежные вентиляторы в металлическом корпусе для круглых каналов

- Максимальный расход воздуха: 2780
- Уровень звукового давления LpA на расстоянии 3 м: 45
- Шумоизоляция
- Тип двигателя: EC
- Тип крыльчатки: Смешанный
- Материал корпуса: Оцинкованная сталь

	Единица измерения	ДуоВент 315 ЕС
Размер подключаемого воздуховода	мм	315
Скорость	-	1
Минимальное напряжение питания	В	220
Максимальное напряжение питания	В	240
Частота сети питания	Гц	50/60
Номинальная мощность	Вт	535
Максимальный ток	А	1.56
Максимальный расход воздуха	$м^3$/час	2780
Уровень звукового давления LpA на расстоянии 3 м	дБ(А)	45
Вес	кг	97
Максимальная температура перемещаемого воздуха	°C	55
Минимальная температура перемещаемого воздуха	°C	-25
Класс защиты	-	IPX4
Класс защиты привода	-	IP54

Размеры

D	L	L1	H	W	W1
314	1293	1170	520	1092	1010

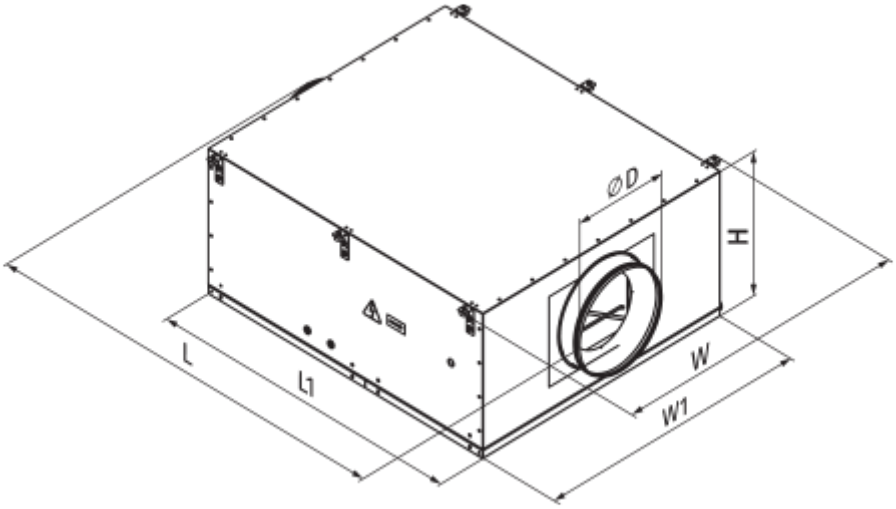
ØD
H
L
L1
W
W1