Enave-T 550 VE A21 R



Вертикальные ПВУ с противопоточным энтальпийным или полистироловым рекуператором

• Потребляемая мощность електрического преднагрева: 1400
• Уровень звукового давления LpA на расстоянии 3 м: 38
• Тип рекуператора: Противоточный
• Материал рекуператора: Энтальпийный
• Фильтр приточный: G4 / Coarse > 60% (option F7 / ePM1 60%)
• Фильтр вытяжной: G4 / Coarse > 60%
• В звукоизолированном корпусе
• Энтальпийный рекуператор
• Байпас: Автоматический
• Догрев: Опциональный
• Преднагрев: Встроенный
• BMS протокол: ModBus
• Управление: Смартфон, Беспроводная панель управления, Проводная панель управления
• Материал корпуса: EPP
• Датчик влажности: Опциональный
• Датчик CO2: Опциональный
• Датчик PM2.5: Опциональный

	Единица измерения	Enave-T 550 VE A21 R
Размер подключаемого воздуховода	мм	200
Фазность	-	1
Минимальное напряжение питания	В	230
Максимальное напряжение питания	В	230
Частота сети питания	Гц	50/60
Номинальная мощность	Вт	346
Потребляемая мощность електрического преднагрева	Вт	1400
Максимальный ток	А	8.61
Максимальный расход воздуха	м³/час	720
Уровень звукового давления LpA на расстоянии 3 м	дБ(А)	38
Эффективность рекуперации, макс	%	85
Тип рекуператора	-	Противоточный
Материал рекуператора	-	Энтальпийный
Вес	кг	55.5
Фильтр приточный	-	G4 / Coarse > 60% (option F7 / ePM1 60%)
Фильтр вытяжной	-	G4 / Coarse > 60%
Максимальная температура перемещаемого воздуха	°C	40
Минимальная температура перемещаемого воздуха	°C	-25
Минимальная температура окружающего воздуха	°C	1

Максимальная температура окружающего воздуха	°C	40
Класс защиты	-	IP22
Максимальна вологість повітря, що оточує	%	60
Класс защиты привода	-	IP44

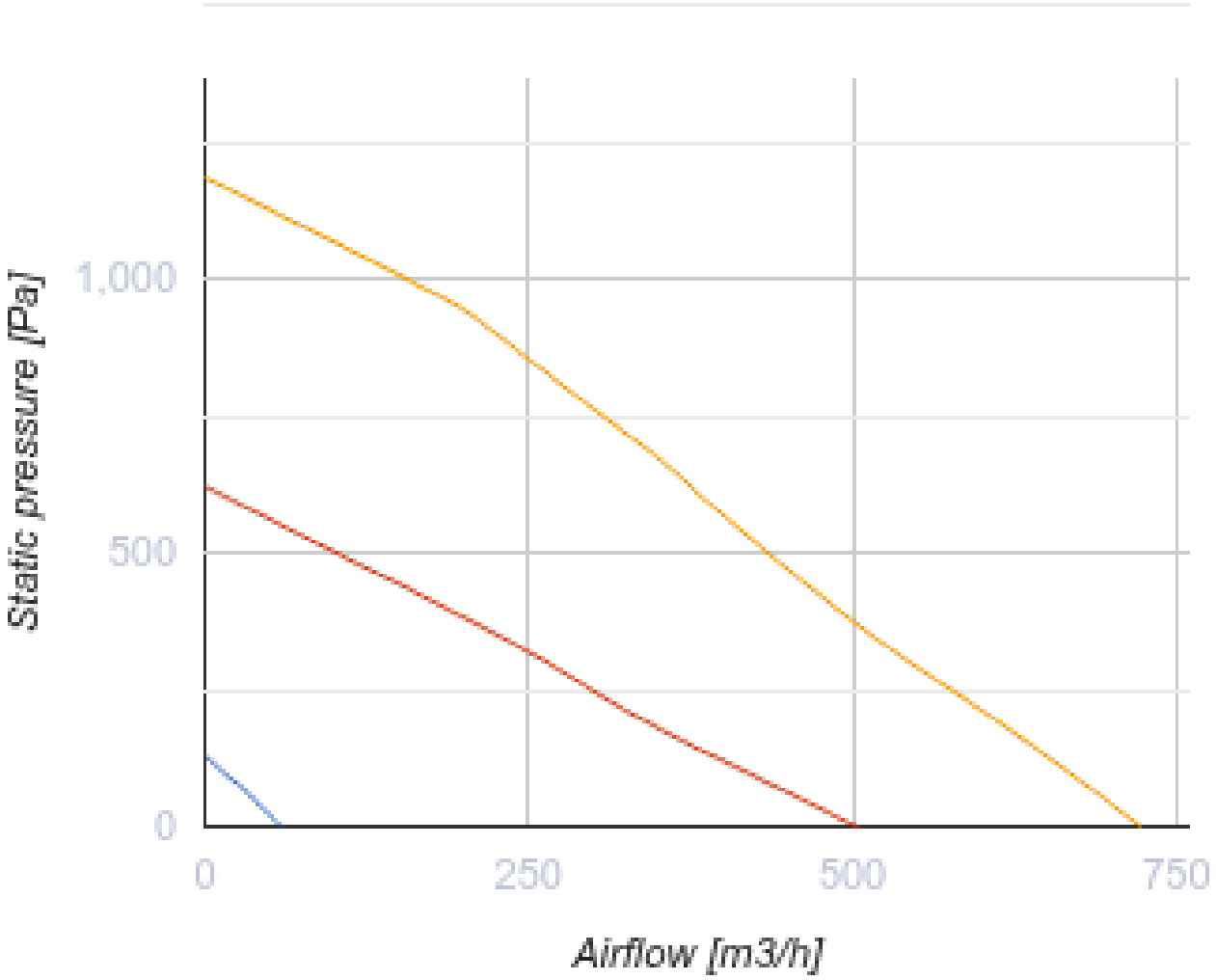

Размеры

Ø D	H	H1	L	L1	W	W1
200	885	943	711	250	830	365

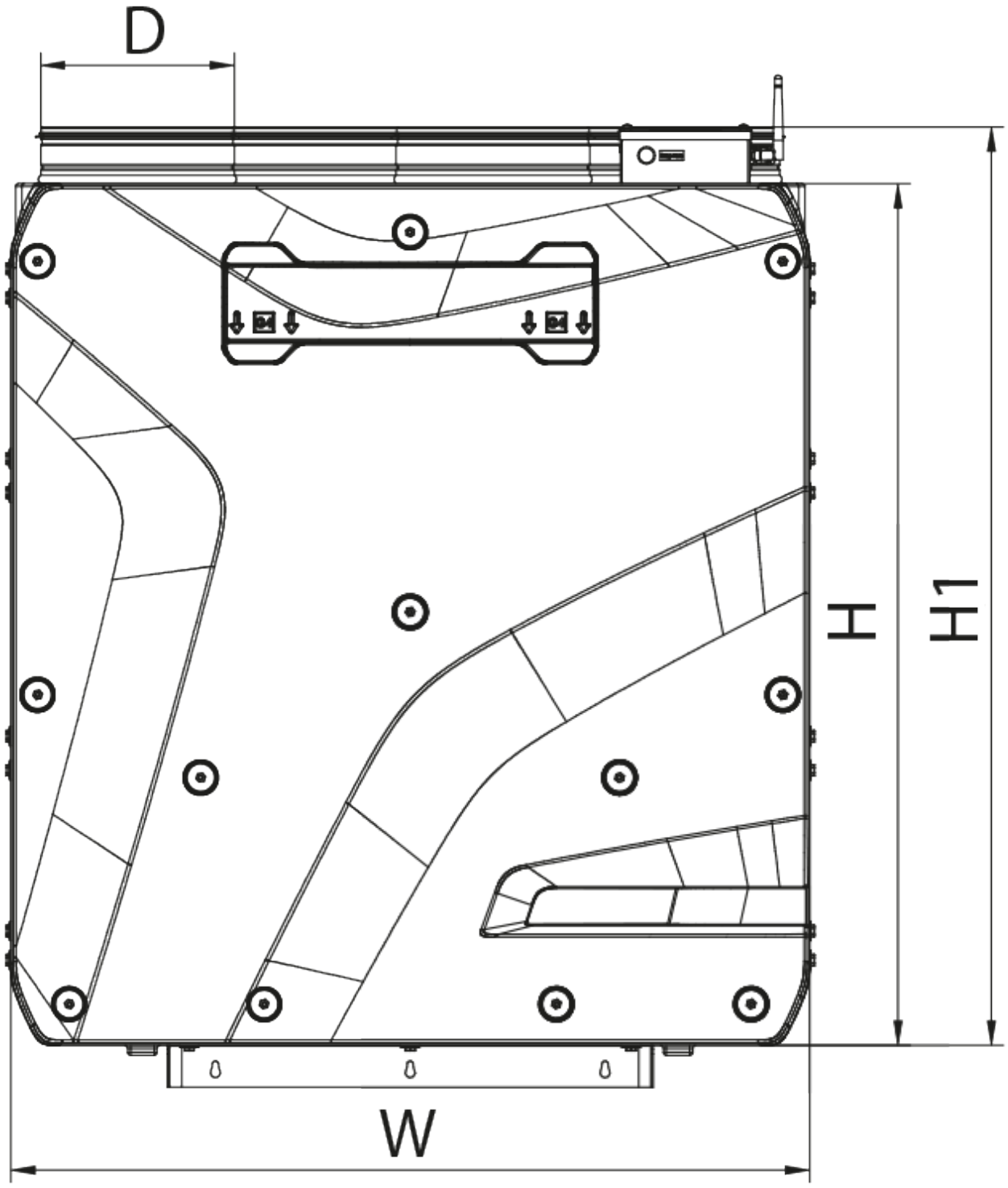
D
H
H1
W

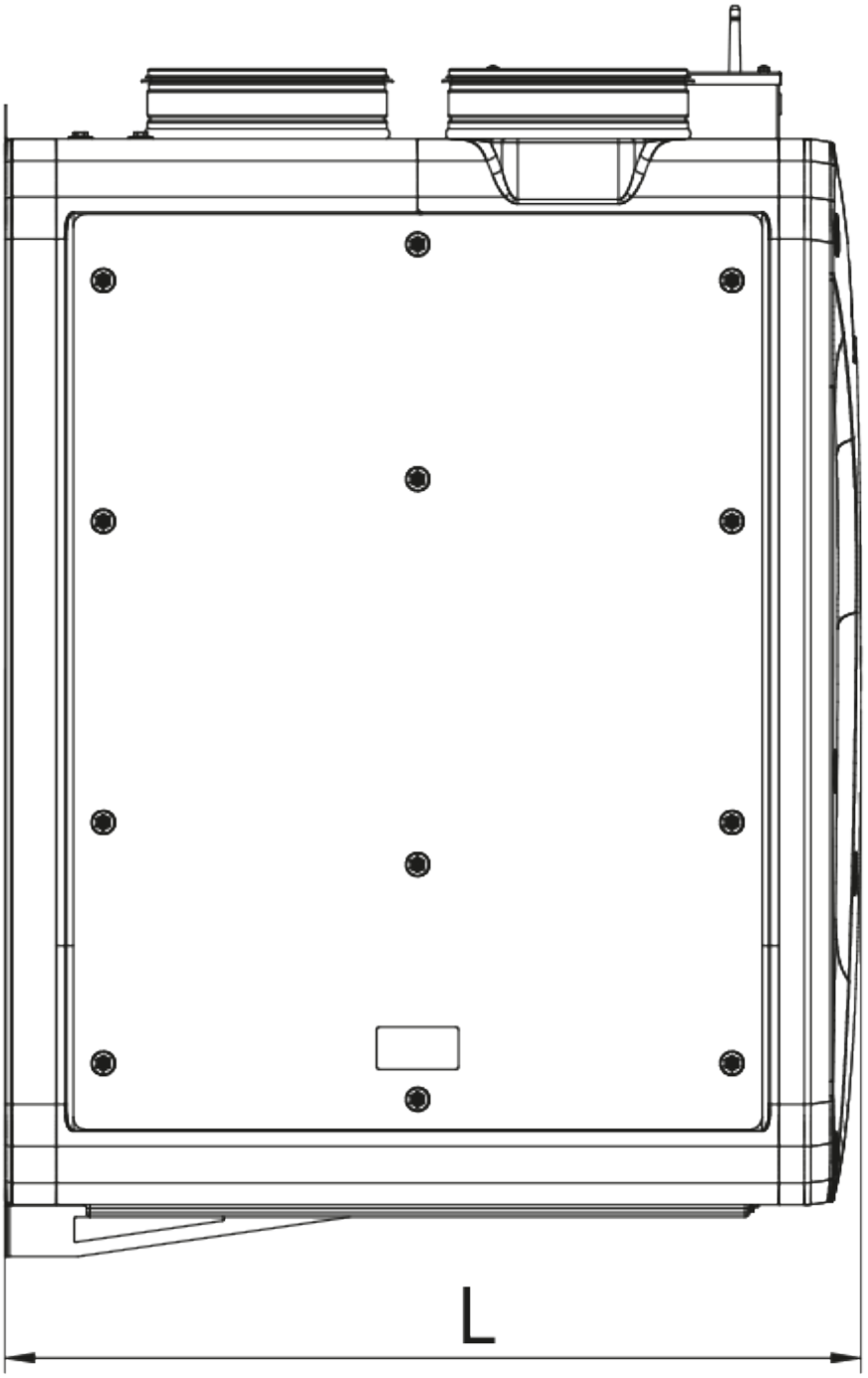
L

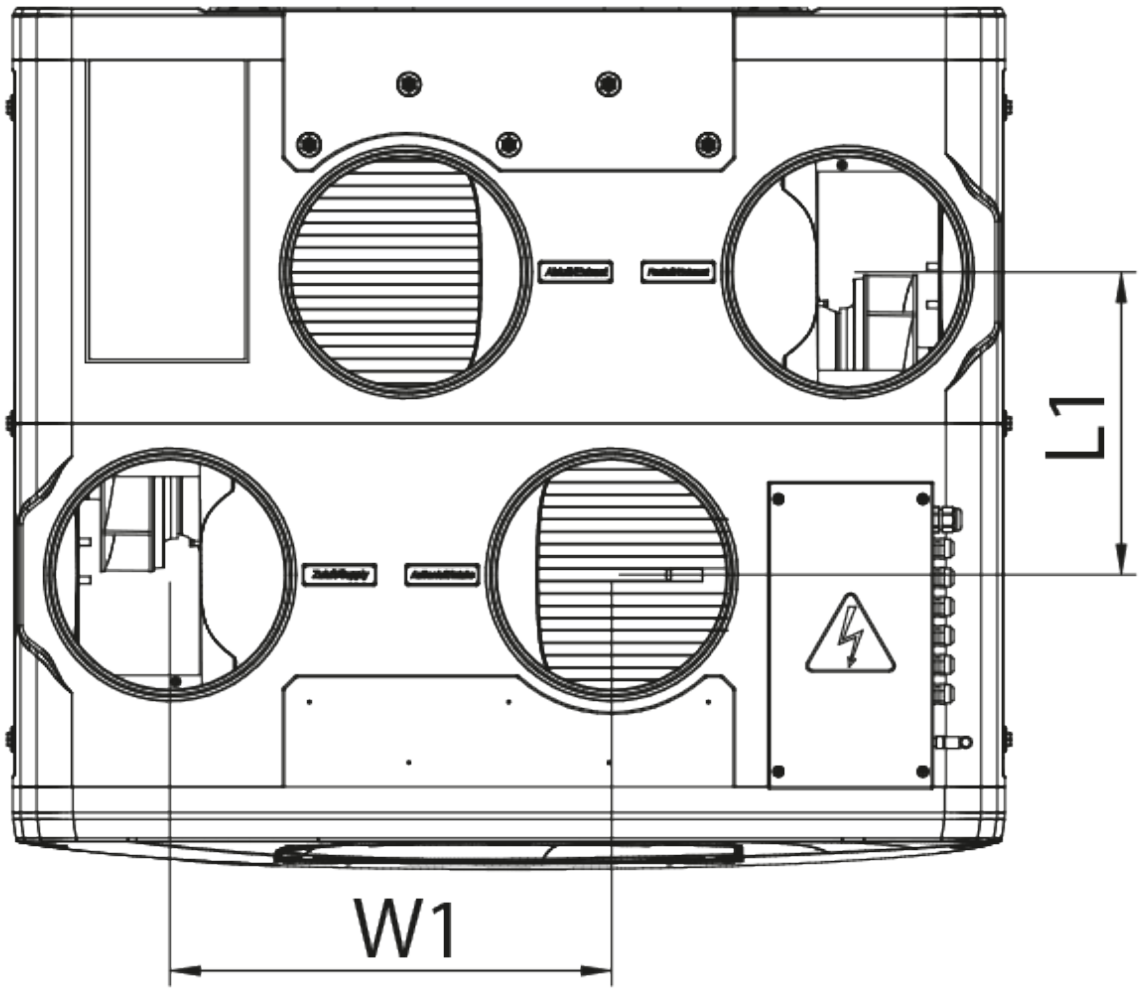

Аксессуары

Панели управления

Наименование	Фото	Описание

A25		Панель управления с сенсорным экраном для управления промышленными и бытовыми приточно-вытяжными установками
A22		Панели управления для управления промышленными и бытовыми приточно-вытяжными установками
A22 WiFi		Панели управления для управления промышленными и бытовыми приточно-вытяжными установками

Датчики

Наименование	Фото	Описание
HV2		Внутренний датчик влажности
CO2-1		Датчик углекислого газа
CO2-2		Датчик углекислого газа
HR-S		Электромеханический гигростат
CO2-3		Датчик углекислого газа

Для круглых каналов

Наименование	Фото	Описание
CP 200/600		Шумоглушители из оцинкованной стали, наполненные негорючим звукопоглощающим материалом
CP 200/900		Шумоглушители из оцинкованной стали, наполненные негорючим звукопоглощающим материалом
CP 200/1200		Шумоглушители из оцинкованной стали, наполненные негорючим звукопоглощающим материалом

Для круглых каналов

Наименование	Фото	Описание

КРВ 200		Воздушные заслонки для автоматического регулирования расхода воздуха в каналах круглого сечения

Электрические нагреватели

Наименование	Фото	Описание
НКД 200-1,2-1 А21 В.2		Нагреватели канальные с догревом приточного воздуха с внешним управлением
НКД 200-1,7-1 А21 В.2		Нагреватели канальные с догревом приточного воздуха с внешним управлением
НКД 200-2,0-1 А21 В.2		Нагреватели канальные с догревом приточного воздуха с внешним управлением

Электроприводы

Наименование	Фото	Описание
Belimo TF230		Приводы предназначены для управления воздушными заслонкам площадью сечения до 0,4 м², выполняющими охранные функции

Другие аксессуары

Наименование	Фото	Описание
SF 596x164x60 Coarse 90% G4		Панельный фильтр G4
SF 596x164x60 ePM1 60% F7		Панельный фильтр F7

Экодизайн

Торговая марка	Вентс					
Модель	Enave-T 550 VE A21 R					
Удельное потребление энергии (кВт.час/(м²/год))	Холодный		Умеренный		Теплый	
	-76.4	A+	-39.9	A	-16.3	E
Тип установки	Двонаправленная					
Тип привода	Переменная скорость					
Тип теплообменника	Рекуперационный					
Термоэффективность рекуперации тепла (%)	75					
Максимальный расход воздуха (м³/час)	667					
Потребляемая мощность (Вт)	341					
Эталонный объемный расход (м³/с)	0.128					
Статическое давление в исходной точке (Па)	50					
Удельный потребляемая мощность в исходной точке (Вт/(м³/час))	0.265					
Способ управления приводом	Локальное регулирование потребления					
Максимальные внутренние перетоки (%)	2.7					
Максимальные внешние утечки (%)	2.7					
Sound power level (дБ(А))	58					
Годовое потребление электричества (кВт.час/год)	Холодный		Умеренный		Теплый	
	722		185		140	
Годовое сохранение тепла (кВт.час/год)	Холодный		Умеренный		Теплый	
	8574		4383		1982	