Ф5 100 дим

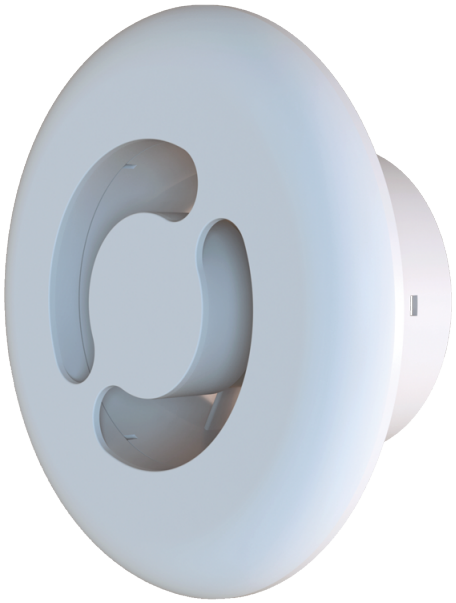

Приточно-вытяжные диффузоры

• Материал корпуса: Пластик

	Единица измерения	Ф5 100 дим

Размеры

D	D1	L	L1
173	97	60	17.6

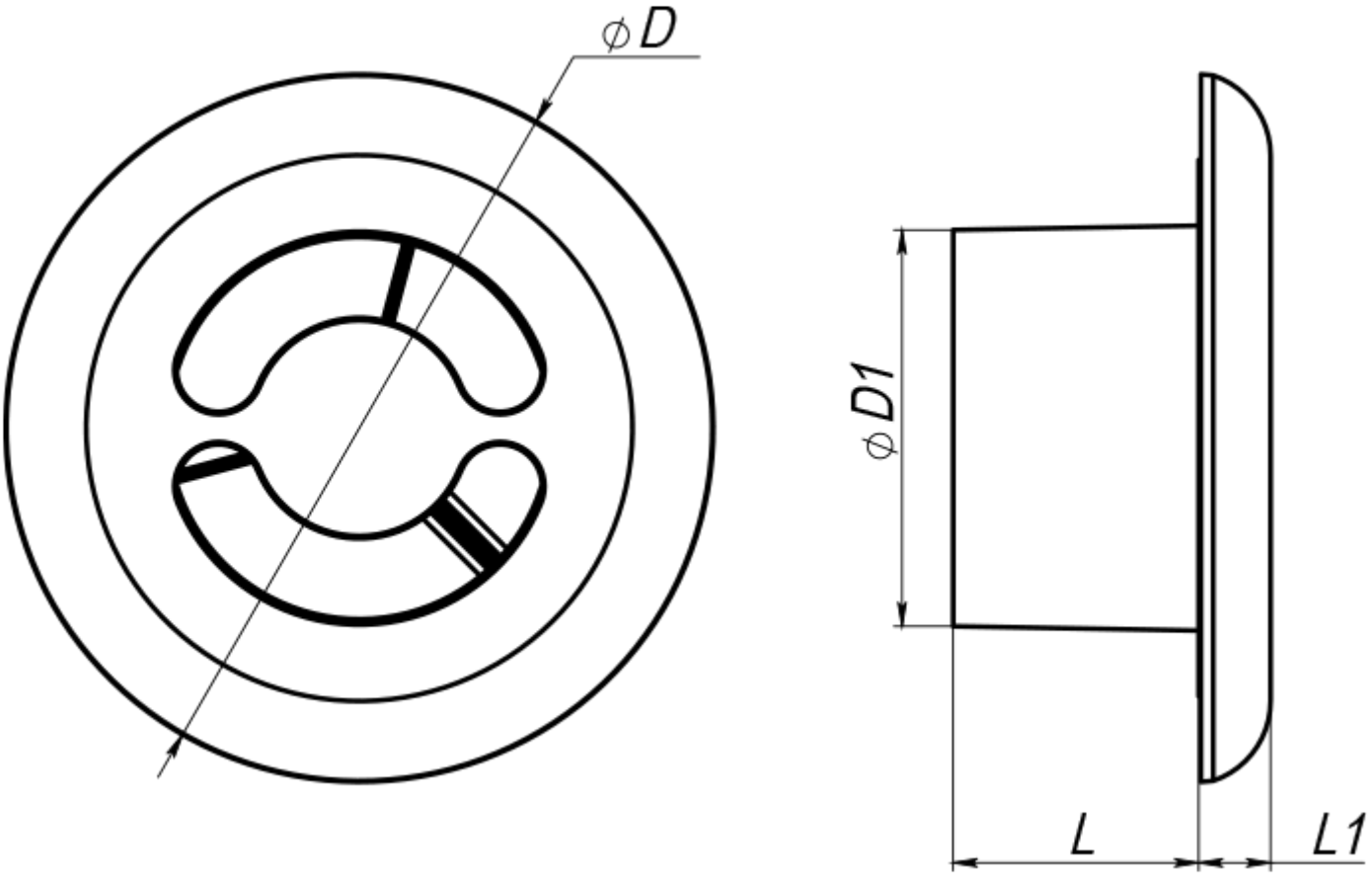
ϕD
ϕD1
L
L1