ФБ 100

Фильтры кассетные

- Фильтр: G4
- Материал корпуса: Оцинкованная сталь

	Единица измерения	ФБ 100
Размер подключаемого воздуховода	мм	100
Вес	кг	1.4
Фильтр	-	G4

Размеры
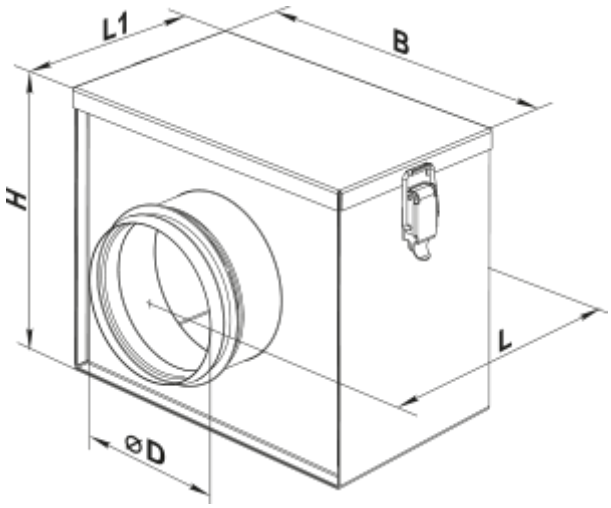
D	B	H	L	L1
99	210	175	215	123