ФБ 400x200

Фильтры кассетные

- Фильтр: G4
- Материал корпуса: Оцинкованная сталь

	Единица измерения	ФБ 400x200
Вес	кг	2.4
Фильтр	-	G4

Размеры

B	B1	B2	H	H1	H2
400	420	440	200	220	240

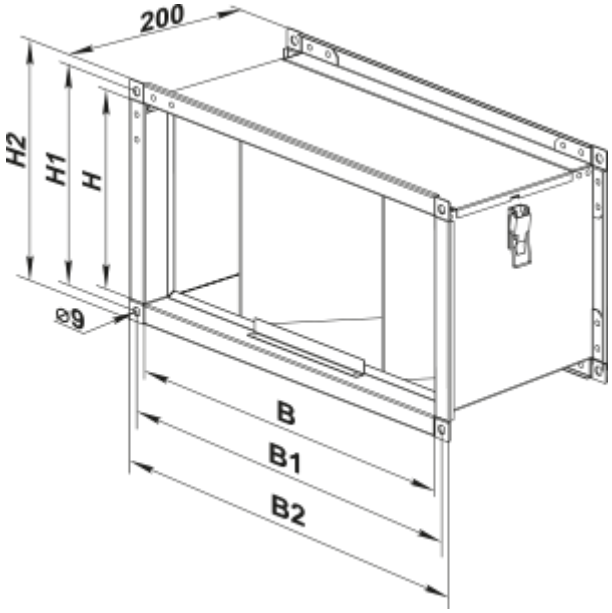
200
H2
H1
H
⌀9
B
B1
B2