ФБ 500x250



Кассетные воздушные фильтры с прямоугольным сечением

- Фильтр: G4
- Материал корпуса: Оцинкованная сталь

	Единица измерения	ФБ 500x250
Вес	кг	4.1
Фильтр	-	G4

Размеры

B	B1	B2	H	H1	H2
500	520	540	250	270	290

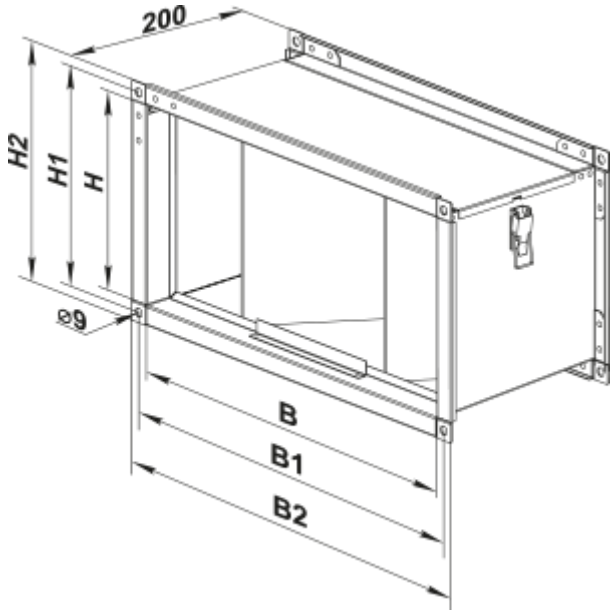
200
H2
H1
H
⌀9
B
B1
B2