# ФБ 500x300

Фильтры кассетные

- Фильтр: G4
- Материал корпуса: Оцинкованная сталь

| | Единица измерения | ФБ 500x300 |
|---|---|---|
| Вес | кг | 4.4 |
| Фильтр | - | G4 |

## Размеры

| B | B1 | B2 | H | H1 | H2 |
|---|---|---|---|---|---|
| 500 | 520 | 540 | 300 | 320 | 340 |

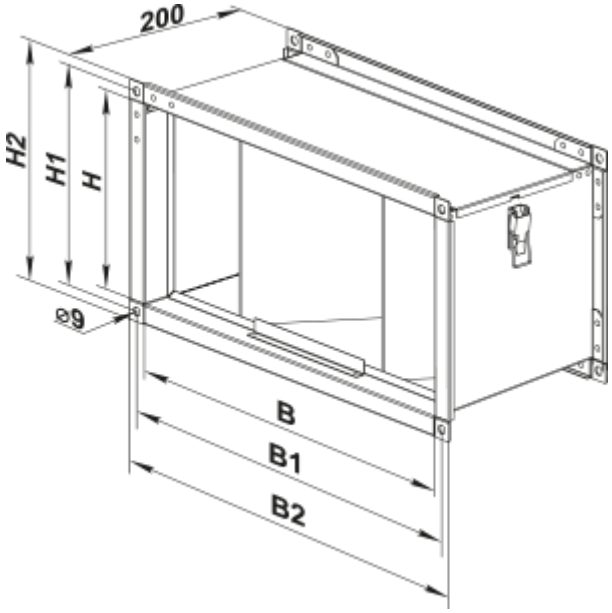
200
H2
H1
H
⌀9
B
B1
B2