ФБ 700x400

Фильтры кассетные

- Фильтр: G4
- Материал корпуса: Оцинкованная сталь

	Единица измерения	ФБ 700x400
Вес	кг	6.7
Фильтр	-	G4

Размеры

B	B1	B2	H	H1	H2
700	720	740	400	420	440

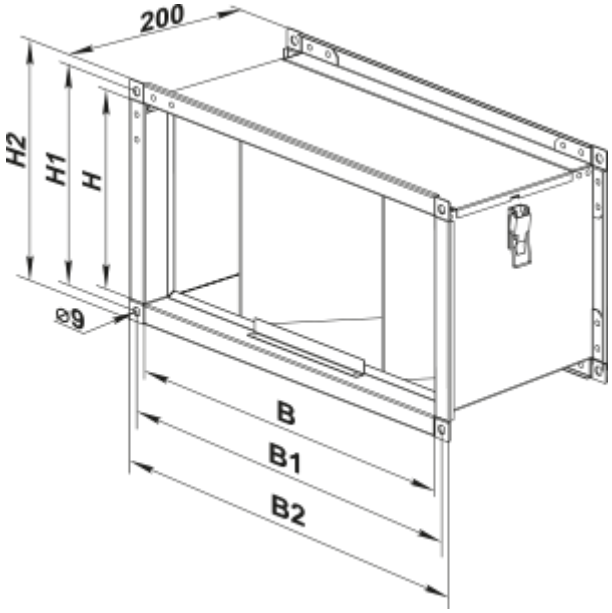
200
H2
H1
H
⌀9
B
B1
B2