ФБ К2 150 УФ

Фильтр-боксы предназначены для использования в системах приточной вентиляции и кондиционирования, требующих высокой степени очистки и обеззараживания воздуха

• Материал корпуса: Сталь с полимерным покрытием

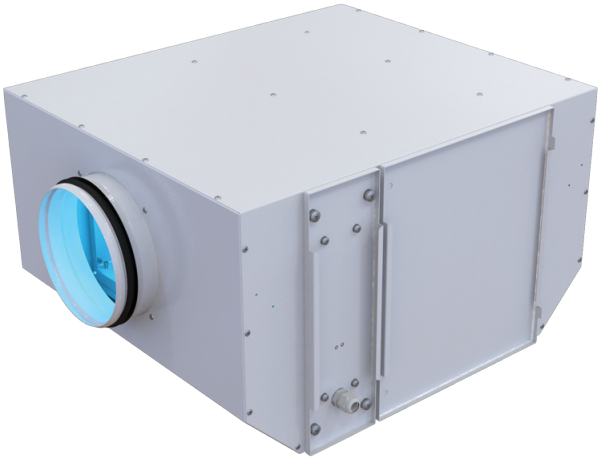

	Единица измерения	ФБ К2 150 УФ
Размер подключаемого воздуховода	мм	150
Вес	кг	11.9

Размеры
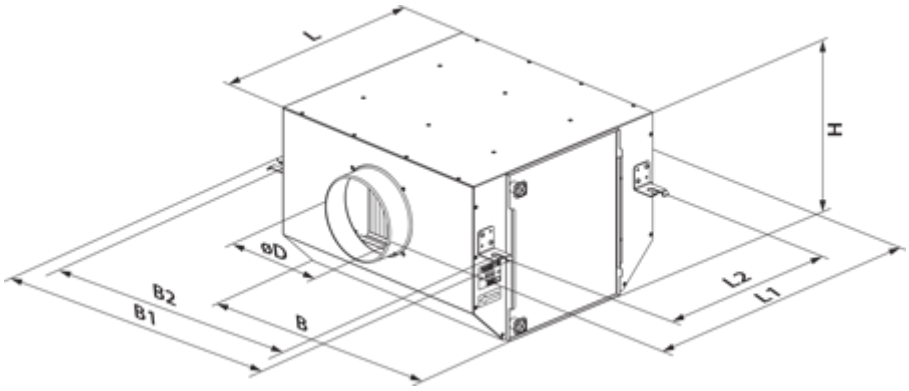
D	L	H	B	L1	B1	L2	B2
147	513.5	299	440	611	533	458.5	484