ФБК 125-4

Карманный фильтр

- Фильтр: G4
- Материал корпуса: Оцинкованная сталь

	Единица измерения	ФБК 125-4
Размер подключаемого воздуховода	мм	125
Вес	кг	2.69
Фильтр	-	G4

Размеры
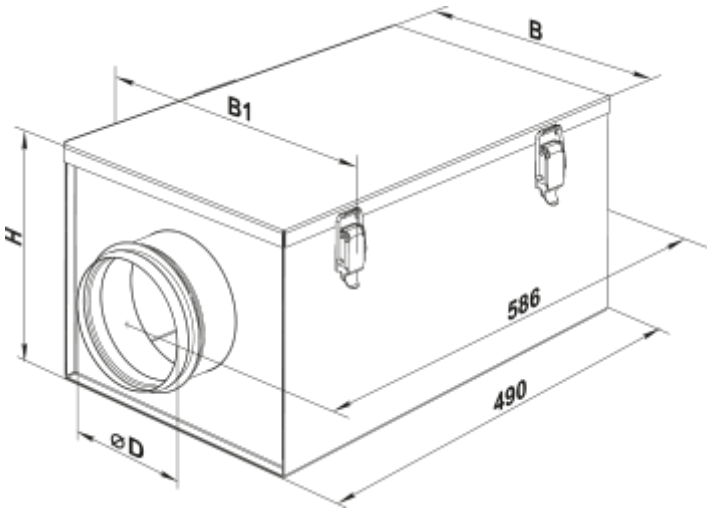
D	B	B1	H
124	220	240	206