ФБК 160-7

Карманный фильтр

- Фильтр: F7
- Материал корпуса: Оцинкованная сталь

	Единица измерения	ФБК 160-7
Размер подключаемого воздуховода	мм	160
Вес	кг	3.26
Фильтр	-	F7

Размеры
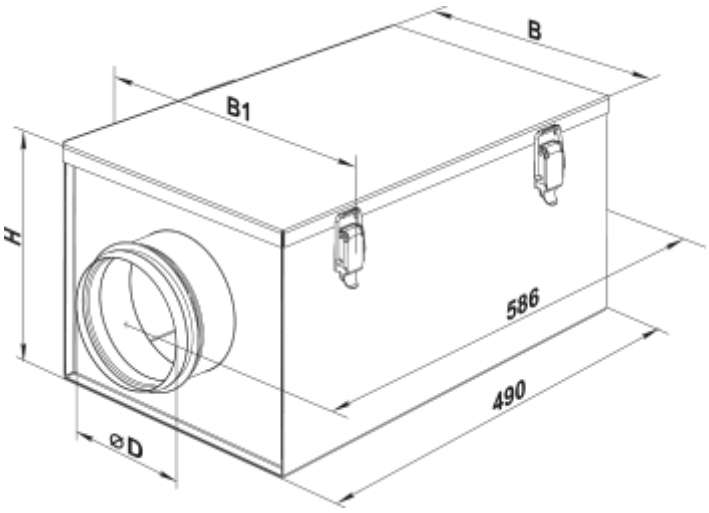
D	B	B1	H
159	270	290	236