# ФБК 315-7

Карманный фильтр

- Фильтр: F7
- Материал корпуса: Оцинкованная сталь

| | Единица измерения | ФБК 315-7 |
|---|---|---|
| Размер подключаемого воздуховода | мм | 315 |
| Вес | кг | 5.17 |
| Фильтр | - | F7 |

## Размеры
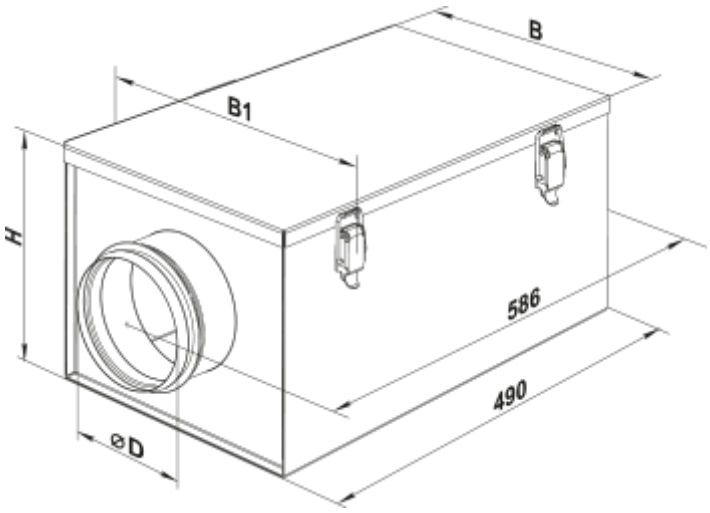
| D | B | B1 | H |
|---|---|---|---|
| 314 | 430 | 450 | 390 |