ФБВ 100

Кассетный фильтр с фильтрующим элементом V-образной формы с увеличенной площадью фильтрации

- Фильтр: G4
- Материал корпуса: Оцинкованная сталь

	Единица измерения	ФБВ 100
Размер подключаемого воздуховода	мм	100
Вес	кг	1.4
Фильтр	-	G4

Размеры
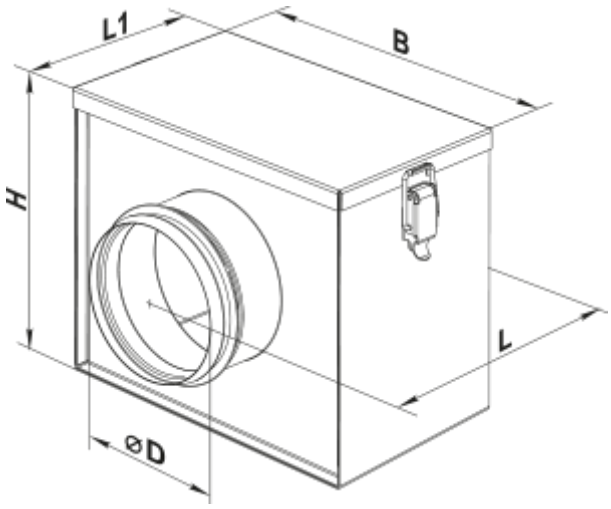
D	B	H	L	L1
99	233	175	215	123