ФБВ 150

Кассетный фильтр с фильтрующим элементом V-образной формы с увеличенной площадью фильтрации

- Фильтр: G4
- Материал корпуса: Оцинкованная сталь

	Единица измерения	ФБВ 150
Размер подключаемого воздуховода	мм	150
Вес	кг	2.2
Фильтр	-	G4

Размеры
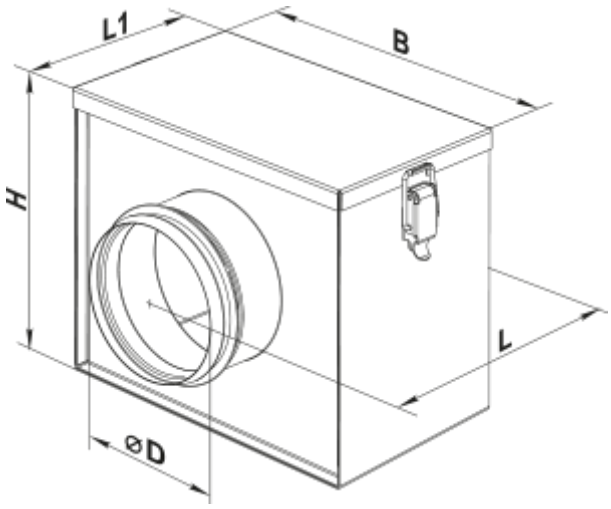
D	B	H	L	L1
149	293	237	250	158