ФБВ 200

Кассетный фильтр с фильтрующим элементом V-образной формы с увеличенной площадью фильтрации

- Фильтр: G4
- Материал корпуса: Оцинкованная сталь

	Единица измерения	ФБВ 200
Размер подключаемого воздуховода	мм	200
Вес	кг	3.1
Фильтр	-	G4

Размеры
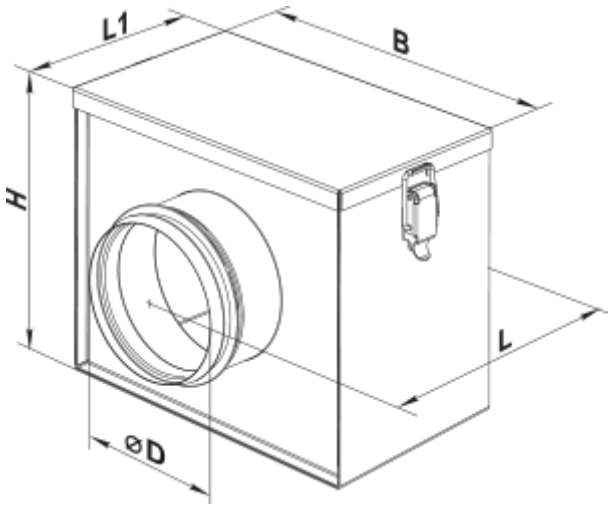
D	B	H	L	L1
199	343	279	275	183