ФБВ 250

Кассетный фильтр с фильтрующим элементом V-образной формы с увеличенной площадью фильтрации

- Фильтр: G4
- Материал корпуса: Оцинкованная сталь

	Единица измерения	ФБВ 250
Размер подключаемого воздуховода	мм	250
Вес	кг	4.2
Фильтр	-	G4

Размеры
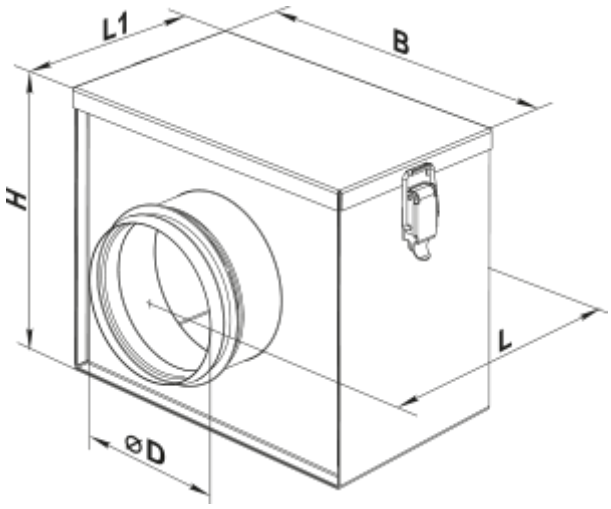
D	B	H	L	L1
249	393	327	325	233