ФК 120

Фланцы с квадратной соединительной пластиной для подсоединения гибких каналов, пластиковых каналов и анемостатов без фланцев соответствующего диаметра

• Материал корпуса: Пластик

	Единица измерения	ФК 120
Размер подключаемого воздуховода	мм	120

Размеры
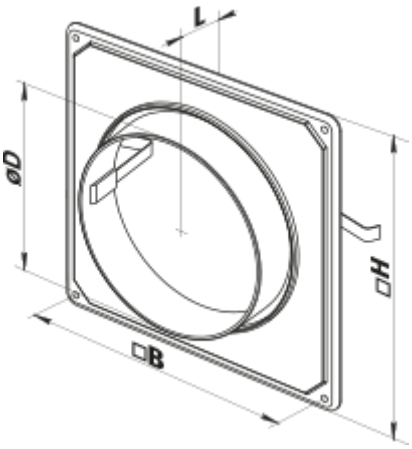
H	B	D	L
185	169	120	34