ФКВ 250-315

Контрфланец

• Материал корпуса: Оцинкованная сталь



	Единица измерения	ФКВ 250-315
Вес	кг	0.52

Размеры

ØD	ØD1	ØD2	Ød	L
256	285	306	7	40

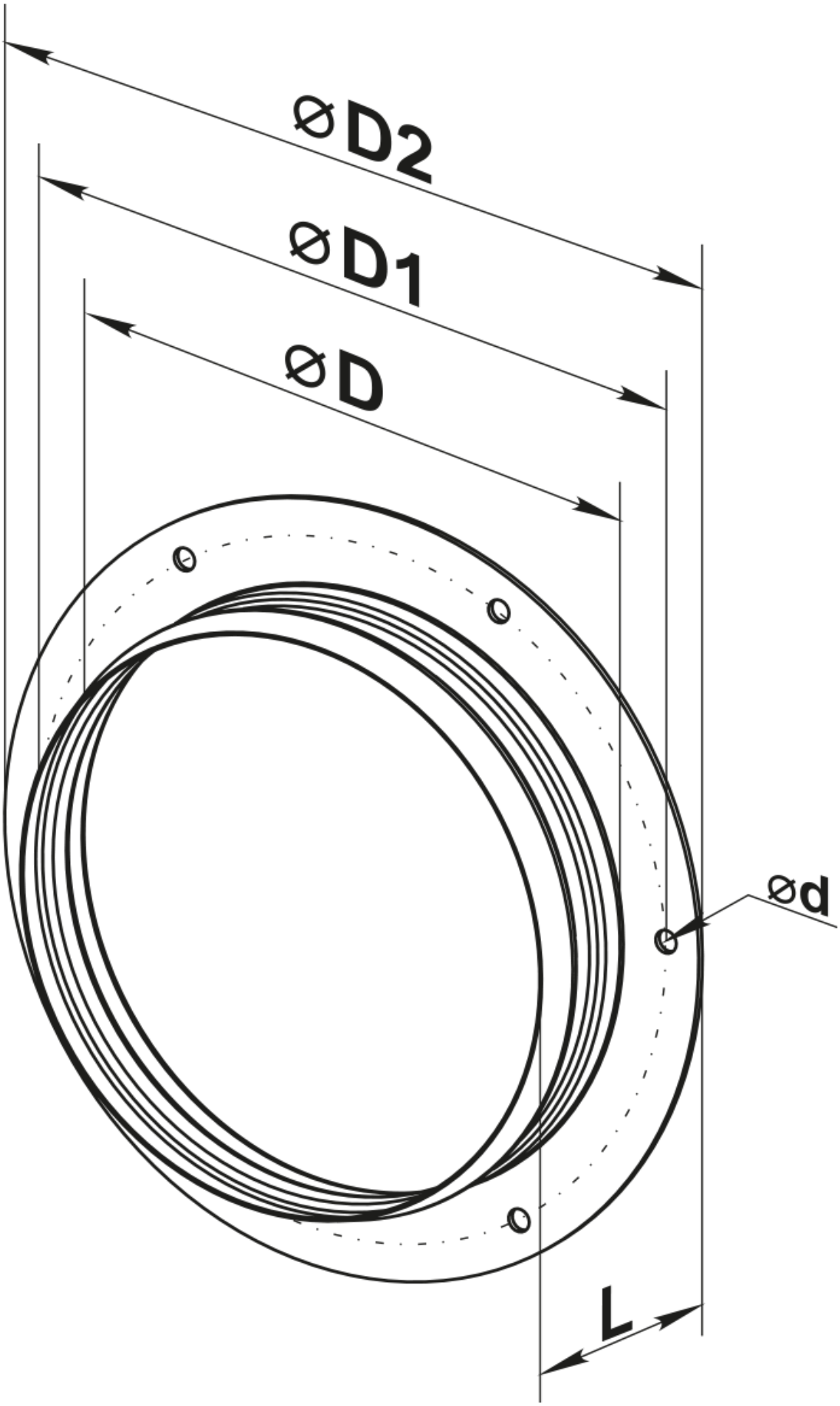
ØD2
ØD1
ØD
Ød
L