# ФЛ 100 LED4 7K (12 В/50 Гц)

Приточно-вытяжные диффузоры пластиковые с подсветкой

• Материал корпуса: Пластик



| | Единица измерения | ФЛ 100 LED4 7K (12 В/50 Гц) |
|---|---|---|
| Размер подключаемого воздуховода | мм | 100 |
| Фазность | - | 1 |
| Минимальное напряжение питания | В | 12 |
| Максимальное напряжение питания | В | 12 |
| Частота сети питания | Гц | 50 |
| Номинальная мощность | Вт | 4 |
| Класс защиты | - | IPX4 |

## Размеры

| D | D1 | L | L1 |
|---|---|---|---|
| 141 | 99.4 | 87.5 | 15 |

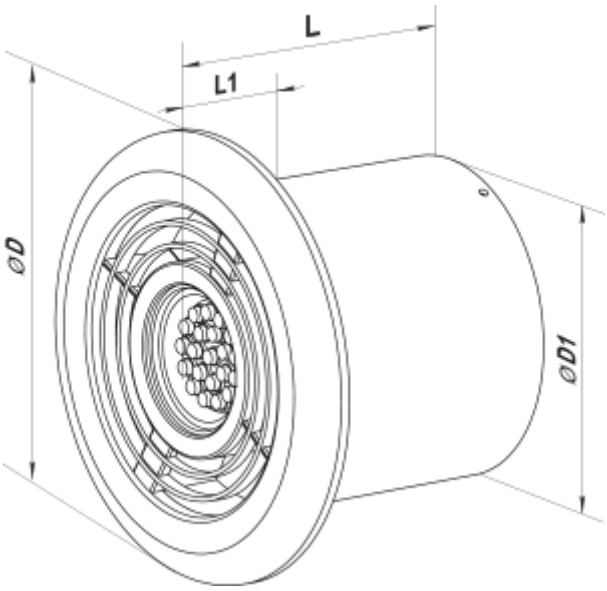
L
L1
ØD
ØD1