ФЛ 100 LED5 золото 3К (12 В/50 Гц)

Приточно-вытяжные диффузоры пластиковые с подсветкой

• Материал корпуса: Пластик

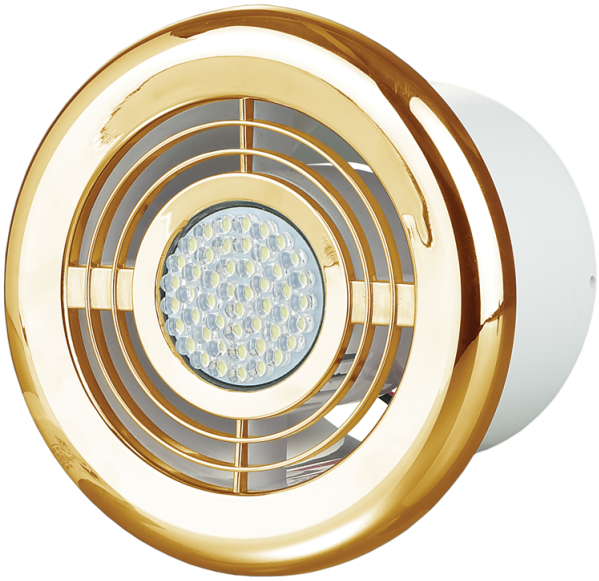

	Единица измерения	ФЛ 100 LED5 золото 3К (12 В/50 Гц)
Размер подключаемого воздуховода	мм	100
Фазность	-	1
Минимальное напряжение питания	В	12
Максимальное напряжение питания	В	12
Частота сети питания	Гц	50
Номинальная мощность	Вт	5
Класс защиты	-	IPX4

Размеры

D	D1	L	L1
141	99.4	87.5	15

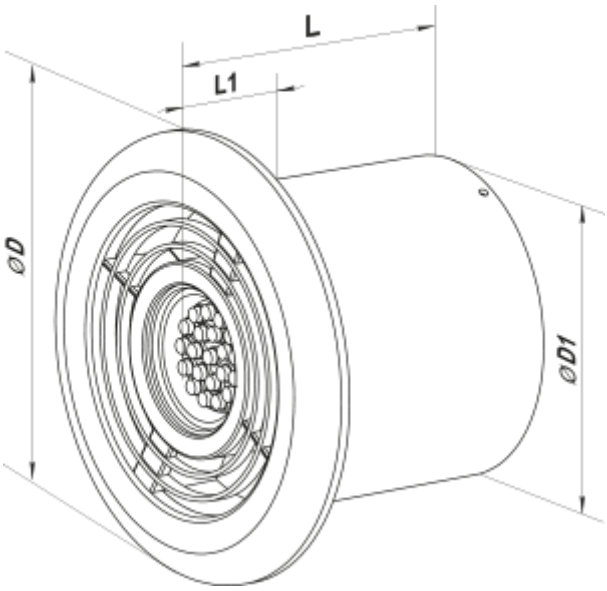
L
L1
ØD
ØD1