ФлексиВент 0101755000

Круглый воздуховод

• Материал корпуса: HDPE

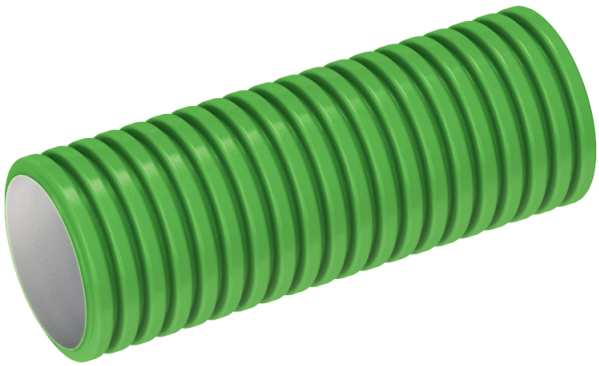

	Единица измерения	ФлексиВент 0101755000
Размер подключаемого воздуховода	мм	75
Минимальная температура окружающего воздуха	°C	-20
Максимальная температура окружающего воздуха	°C	60

Размеры

D	D1	L
75	63	50000

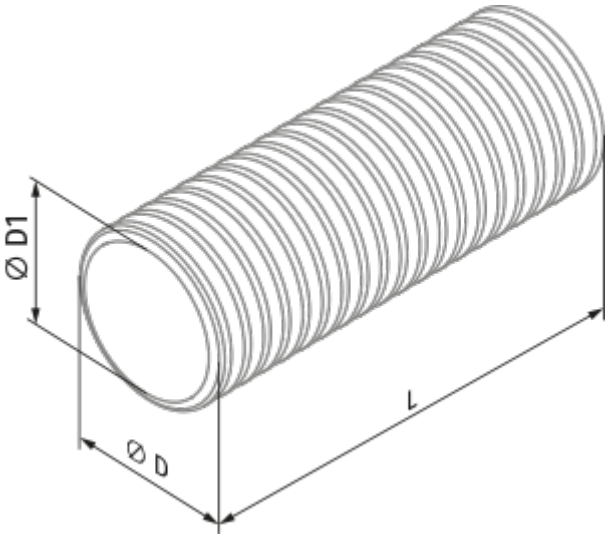
Ø D1
Ø D
L