ФлексиВент 01635000

Круглый воздуховод

• Материал корпуса: HDPE



	Единица измерения	ФлексиВент 01635000
Размер подключаемого воздуховода	мм	63
Максимальная температура окружающего воздуха	°C	60
Минимальная температура окружающего воздуха	°C	-20

Размеры

D	D1	L
63	51	50000

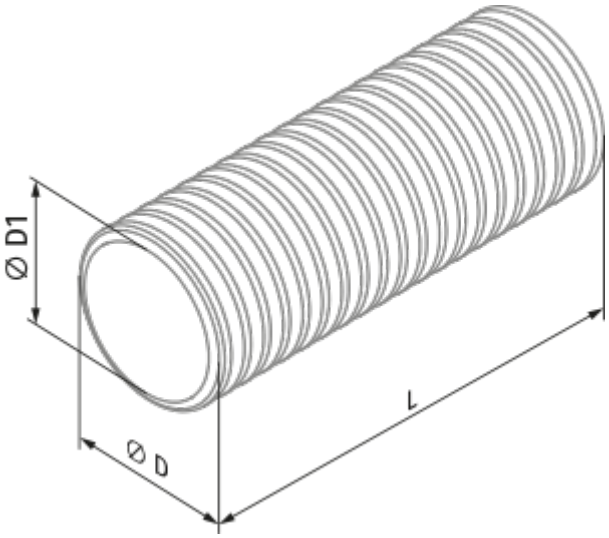
Ø D1
Ø D
L