# ФлексиВент 01755000

Круглый воздуховод

• Материал корпуса: HDPE



| | Единица измерения | ФлексиВент 01755000 |
|---|---|---|
| Размер подключаемого воздуховода | мм | 75 |
| Минимальная температура окружающего воздуха | °C | -20 |
| Максимальная температура окружающего воздуха | °C | 60 |

## Размеры

| D | D1 | L |
|---|---|---|
| 75 | 63 | 50000 |

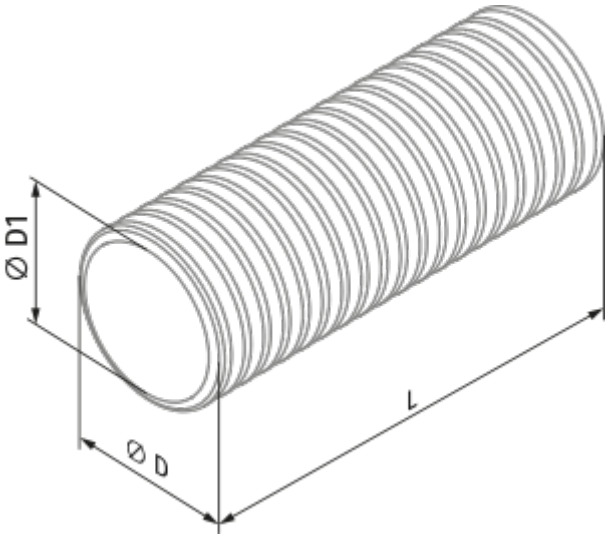
Ø D1
Ø D
L