ФлексиВент 0810125/75x3

Для приточных или вытяжных систем жилых помещений. Для соединения вентиляционной решетки с каналами Ø 75 мм

• Материал корпуса: Полипропилен



	Единица измерения	ФлексиВент 0810125/75x3
Размер подключаемого воздуховода	мм	75
Максимальная температура окружающего воздуха	°C	60
Минимальная температура окружающего воздуха	°C	-20

Размеры

Ø d	H1	H2	L	W
127	183	100	243	266

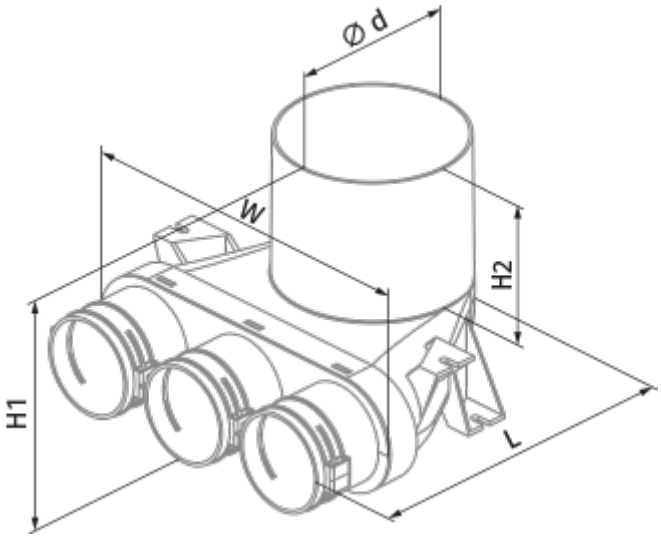
Ø d
W
H2
H1
L