ФлексиВент 0812125/63x3

Для приточных или вытяжных систем жилых помещений. Для соединения вентиляционной решетки с каналами Ø 63 мм

• Материал корпуса: Полипропилен

	Единица измерения	ФлексиВент 0812125/63x3
Размер подключаемого воздуховода	мм	63
Минимальная температура окружающего воздуха	°C	-20
Максимальная температура окружающего воздуха	°C	60

Размеры

Ø d	H1	H2	L	W
127	183	100	243	266

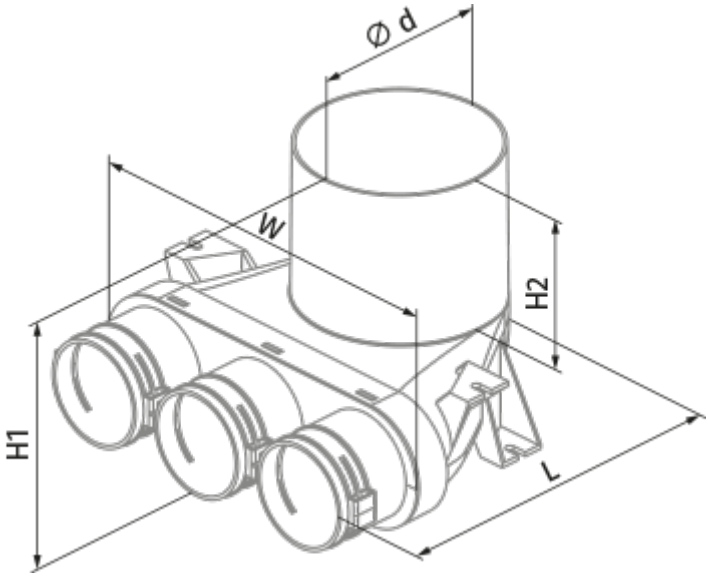
H1
W
Ø d
H2
L