ФлексиВент 0821300x100/90x2

Для приточных или вытяжных систем жилых помещений. Для соединения вентиляционной решетки с каналами Ø 90 мм

• Материал корпуса: Металл



	Единица измерения	ФлексиВент 0821300x100/90x2
Размер подключаемого воздуховода	мм	90

Размеры

H	L	W	W1
300	401	115	181

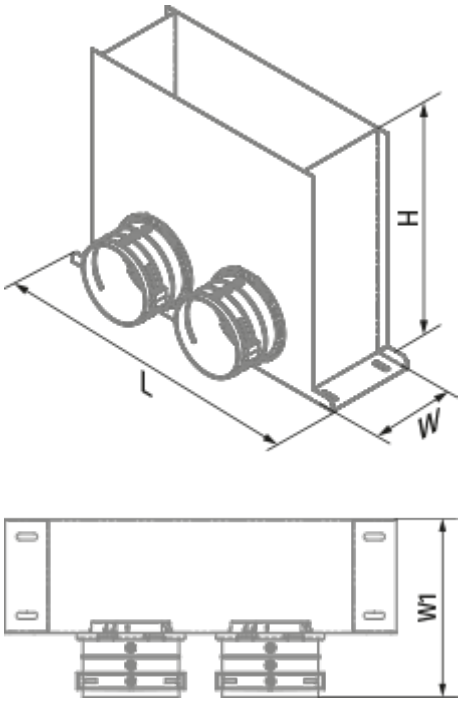
H
L
W

W1