ФлексиВент 0832300x55/63x3

Для приточных или вытяжных систем жилых помещений. Для соединения вентиляционной решетки с каналами Ø 63 мм

• Материал корпуса: Металл

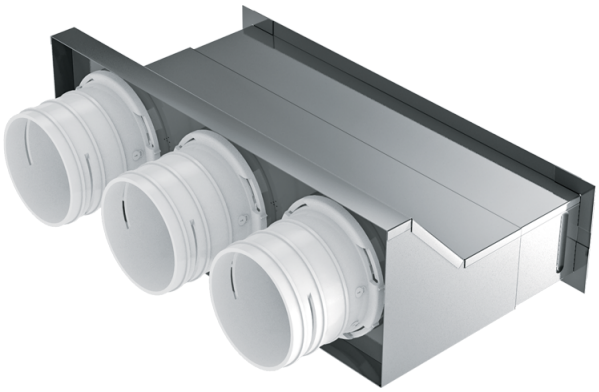

	Единица измерения	ФлексиВент 0832300x55/63x3
Размер подключаемого воздуховода	мм	63

Размеры

Ø D	H	H1	L	W
72	112	75	304	172

