ФлексиВент 0930200x55

Для приточных или вытяжных систем жилых помещений. Для установки в настенный пленум

• Материал корпуса: Алюминий

	Единица измерения	ФлексиВент 0930200x55

Размеры
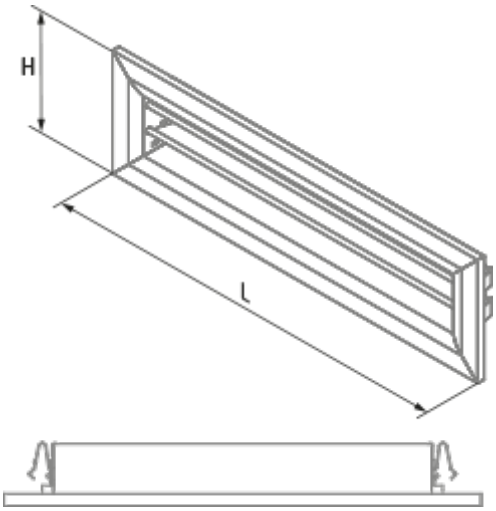
H	L
97	230