ФлексиВент 1002125/90x6

Для приточных или вытяжных систем жилых помещений. Для распределения воздуха от вентиляционной установки по каналам

• Материал корпуса: Алюцинк



	Единица измерения	ФлексиВент 1002125/90x6
Размер подключаемого воздуховода	мм	90

Размеры

Ø D	H	L	W
122	239	348	432

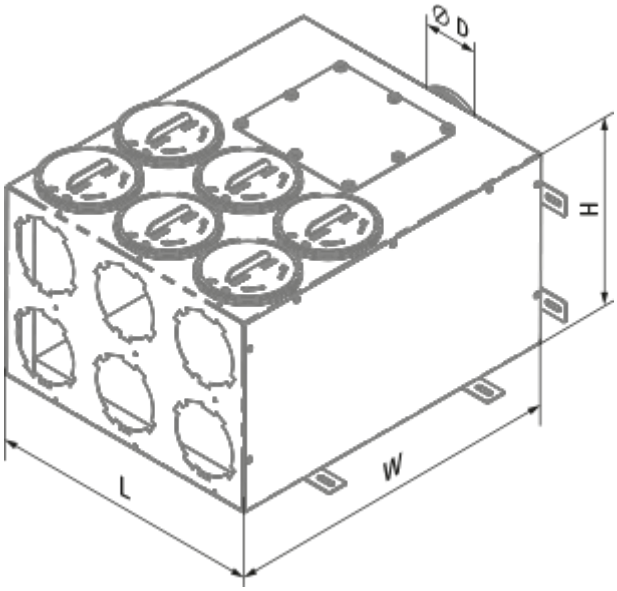
Ø D
H
L
W